ԵՂԵԳՆԱՁՈՐԻ ՀԱՄԱՅՆՔԱՊԵՏԱՐԱՆ

ՆԱԽԱԳԾԱՅԻՆ ՓԱՍՏԱԹՂԹԵՐԻ ԿԱԶՄՄԱՆ ԽՈՐՀՐԴԱՏՎԱԿԱՆ ԾԱՌԱՅՈՒԹՅՈՒՆՆԵՐԻ ՄԱՏՈՒՑՈՒՄ

Պայմանագիր՝ N «ՎՁՄ-ԵՀ-ԳՀԾՁԲ-24/Ն10»

ԱՇԽԱՏԱՆՔԱՅԻՆ ՆԱԽԱԳԻԾ

ԵՂԵԳՆԱՁՈՐ ՀԱՄԱՅՆՔԻ ԿԱՐԻՔՆԵՐԻ ՀԱՄԱՐ ԳԼԱՁՈՐ ԲՆԱԿԱՎԱՅՐԻ ՈՌՈԳՄԱՆ ՑԱՆՑԻ ՎԵՐԱԿԱՌՈՒՑՈՒՄ

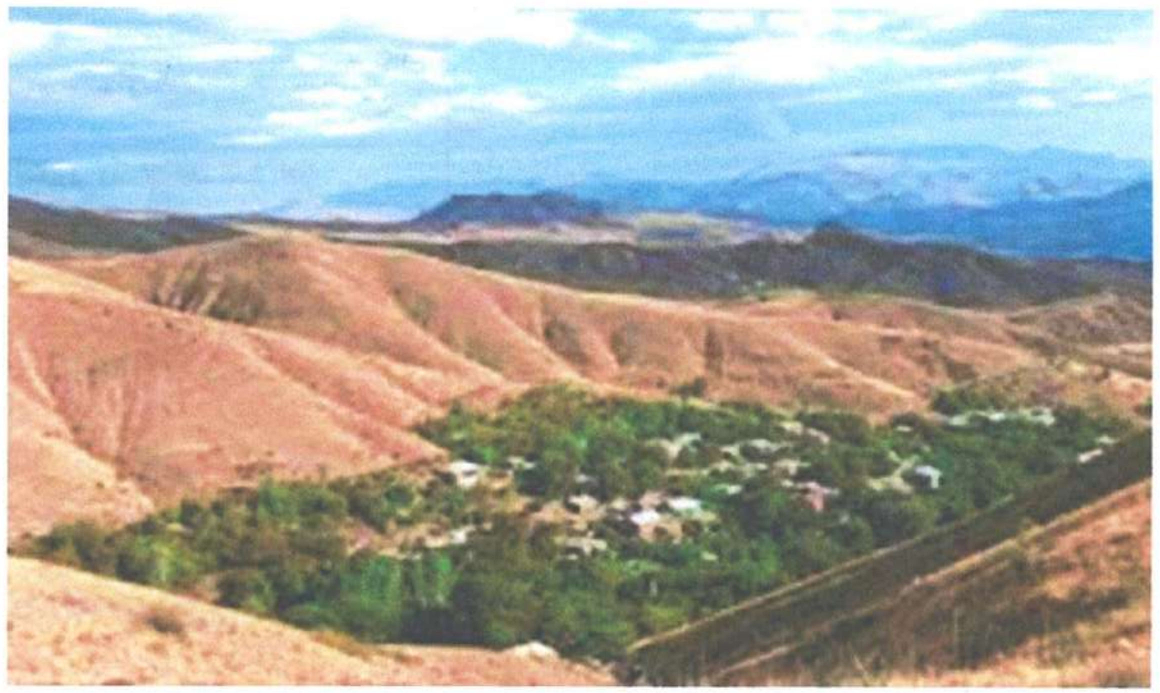

ԳԻՐՔ 2. ԳԾԱԳՐԱԿԱՆ ՄԱՍ

«ԱԼ-ՍՈ» ՍՊԸ

AL-SO

ԵՐԵՎԱՆ - 2024 թ.

«ՋՐԱՐԲԻ» ՍՊԸ
ՀՎՀՀ 00837681
Փորձաքննություն

17.02.2025թ.

«ԱԼ-ՍՈ» ՍՊԸ ՀՎՀՀ 01330611 Հ/Հ 11807044248800 ԱՅԴԻ ԲԱՆԿ(ID BANK)	AL-SO «ԱԼ-ՍՈ» ՍՊԸ	«АЛ-СО» ООО УНПН 01330611 р/с 11807044248800 ID BANK

ՊԱՏՎԻՐԱՏՈՒ	ԵՂԵԳՆԱՁՈՐԻ ՀԱՄԱՅՆՔԱՊԵՏԱՐԱՆ
ԾՐԱԳՐԻ ԱՆՎԱՆՈՒՄ	ԵՂԵԳՆԱՁՈՐ ՀԱՄԱՅՆՔԻ ԿԱՐԻՔՆԵՐԻ ՀԱՄԱՐ ԳԼԱՁՈՐ ԲՆԱԿԱՎԱՅՐԻ ՈՌՈԳՄԱՆ ՑԱՆՑԻ ՎԵՐԱԿԱՌՈՒՑՈՒՄ
ՀԱՏՈՐԻ ԱՆՎԱՆՈՒՄ	ԳԾԱԳՐԱԿԱՆ ՄԱՍ
ՊԱՅՄԱՆԱԳՐԻ ՀԱՄԱՐ	N «ԳՀՄ-ԵՀ-ԳՀԾՀԲ-24/Ն10»
ՆԳՀ	Ա. ՀՈՎՀԱՆՆԻՍՅԱՆ (044 01 02 36)

Տնօրեն՝ /Ա. Հովհաննիսյան/

ՆԱԽԱԳԾԻ ԿԱԶՄ

- ԳԻՐՔ-1 ԲԱՑԱՏՐԱԳԻՐ ԵՎ ՏԵԽՆԻԿԱԿԱՆ ՄԱՍՆԱԳԻՐ
- ԳԻՐՔ-2 ԳԾԱԳՐԱԿԱՆ ՄԱՍ
- ԳԻՐՔ-3 ԱՇԽԱՏԱՆՔԱՅԻՆ ԾԱՎԱԼՆԵՐ
- ԳԻՐՔ-4 ՆԱԽԱՀԱՇԻՎՆԵՐ

ԳԾԱԳՐԵՐԻ ՀԻՄՆԱԿԱՆ ԼՐԱԿԱԶՄԻ ԱՄՓՈՓԱԳԻՐ

	ԶՐԱԳԻԾ	
1	ԸՆԴՀԱՆՈՒՐ ՏՎՅԱԼՆԵՐ	թերթ-1
2	ԻՐԱԴՐՈՒԹՅԱՆ ՀԱՏԱԿԱԳԻԾ	թերթ-2
3	W-1 ԶՐԱՏԱՐԻ ՈՒՂԵԳԾԻ ԳԼԽԱՎՈՐ ՀԱՏԱԿԱԳԻԾ: ԶՐԱՏԱՐԻ ՅՈՒՅԱՆԻՇՆԵՐ: ՄԱՍՆԱԳԻՐ	թերթ-3
4	W-1 ԶՐԱՏԱՐԻ ՈՒՂԵԳԾԻ ՀԱՏԱԿԱԳԻԾ ՆԿ 0+00-ՆԿ 3+20	թերթ-4
5	W-1 ԶՐԱՏԱՐԻ ՈՒՂԵԳԾԻ ՀԱՏԱԿԱԳԻԾ ՆԿ 3+20-ՆԿ 5+08 (Գծի վերջ): ԶՐԱԳԾԻ ՏԵՂԱԴՐՄԱՆ ՏԻՊԱՐԱՅԻՆ ԿՏՐՎԱԾՔ	թերթ-5
	ԿԱՌՈՒՑՎԱԾՔՆԵՐ	
6	ԶՐԹՈՂ-1, ՆԴ-1, ԿՏՐՎԱԾՔՆԵՐ, ՄԻԱԶՈՒՅԼ ՏԱՐՐԵՐԻ ՄԱՍՆԱԳԻՐ, ԶՐԹՈՂ -1: ԱՇԽԱՏԱՆՔԱՅԻՆ ԾԱՎԱԼՆԵՐԻ ԱՄՓՈՓԱԳԻՐ	թերթ-1
7	ԶՐԹՈՂ-2, ԿՏՐՎԱԾՔՆԵՐ, ԶՐԹՈՂ -2ԱՇԽԱՏԱՆՔԱՅԻՆ ԾԱՎԱԼՆԵՐԻ ԱՄՓՈՓԱԳԻՐ	թերթ-2
8	ՍՀ-1, ԿՏՐՎԱԾՔՆԵՐ, ՍՀ-1 ԱՇԽԱՏԱՆՔԱՅԻՆ ԾԱՎԱԼՆԵՐԻ ԱՄՓՈՓԱԳԻՐ	թերթ-3
9	ԱՆՑՈՒՄԱՅԻՆ ՀԱՆԳՈՒՅՑ-1 ԱՀ-1, ՆԴ-1, ԿՏՐՎԱԾՔՆԵՐ, ՄԻԱԶՈՒՅԼ ՏԱՐՐԵՐԻ ՄԱՍՆԱԳԻՐ, ԱՀ-1 ԱՇԽԱՏԱՆՔԱՅԻՆ ԾԱՎԱԼՆԵՐԻ ԱՄՓՈՓԱԳԻՐ	թերթ-4
10	ԱՆՑՈՒՄԱՅԻՆ ՀԱՆԳՈՒՅՑ-2 ԱՀ-2, ՆԴ-1, ԿՏՐՎԱԾՔՆԵՐ, ԱՀ-2 ԱՇԽԱՏԱՆՔԱՅԻՆ ԾԱՎԱԼՆԵՐԻ ԱՄՓՈՓԱԳԻՐ	թերթ-5
11	ԱՆՑՈՒՄԱՅԻՆ ՀԱՆԳՈՒՅՑ-3 ԱՀ-3, ՆԴ-1, ԿՏՐՎԱԾՔՆԵՐ, ԱՀ-3 ԱՇԽԱՏԱՆՔԱՅԻՆ ԾԱՎԱԼՆԵՐԻ ԱՄՓՈՓԱԳԻՐ	թերթ-6
12	ՎՀ-1, ԿՏՐՎԱԾՔՆԵՐ, ՎՀ-1 ԱՇԽԱՏԱՆՔԱՅԻՆ ԾԱՎԱԼՆԵՐԻ ԱՄՓՈՓԱԳԻՐ	թերթ-7
13	ՄԵՏԱՂԱԿԱՆ ԾԱԾԿՈՑ ՄԾ-1, ԿՏՐՎԱԾՔՆԵՐ, ՄԻԱԶՈՒՅԼ ՏԱՐՐԵՐԻ ՄԱՍՆԱԳԻՐ	թերթ-8
14	ԱՆԿՅՈՒՆԱՅԻՆ ՀՈՐԵՐ: ՀԱՏԱԿԱԳԻԾ, ԿՏՐՎԱԾՔՆԵՐ, ԱՇԽԱՏԱՆՔԱՅԻՆ ԾԱՎԱՆԵՐԻ ԱՄՓՈՓԱԳԻՐ 1 ՀԱՏԻ ՀԱՄԱՐ	թերթ-9

Օգտագործված շինարարական նորմեր և կանոններ

Նշանակում	Անվանումը	Ծանոթություն
ՀՀՇՆ 13-02-2022	Անվտանգության տեխնիկա շինարարությունում!	
ՀՀՇՆ 40-01.02-	«Ջրամատակարարում: Արտաքին ցանցեր և կառուցվածքներ»	
ՀՀՇՆ 30-01-2023	«Քաղաքաշինություն. Քաղաքային և գյուղական բնակավայրերի հատակագծում և կառուցապատում» շինարարական նորմեր	
ՀՀՇՆ 20.04-2020	«Երկրաշարժադիմացկուն շինարարություն. Նախագծման նորմեր»	
ՀՀՇՆ 52-01-	«Բետոնե և երկաթբետոնե կոնստրուկցիաներ»	
ՀՀՇՆ 53-01-2020	«Պողպատե կոնստրուկցիաներ»	
ՀՀՇՆ 20-05-2022	«Շինարարական կոնստրուկցիաների պաշտպանությունը կոռոզիայից»	
ՀՀՇՆ 32-01-2022	«Ավտոմոբիլային ճանապարհներ»	
ՀՀՇՆ 40-01.03-2022	«Կոյուղի. Արտաքին ցանցեր և կառուցվածքներ»	
ՀՀՇՆ 30-02-2022	«Տարածքի բարեկարգում» շինարարական նորմեր	
ՀՀՇՆ 2.06.03-85	Մելիորատիվ համակարգեր և կառույցներ	
	Ն.Ն. Աբրաամով, Ջրամատակարարում	

«ՁՐԱՐԲԻ» ՍՊԸ
ՀՎՀՀ 00837681
Փոխնաքննություն

ՊԱՅՄԱՆԱԳԻՐ՝ N «ՎՁՄ-ԵՀ-ԳՀԾՁԲ-24/Ն10»

ԵՂԵԳՆԱՁՈՐ ՀԱՄԱՅՆՔԻ ԿԱՐԻՔՆԵՐԻ ՀԱՄԱՐ ԳԼԱՁՈՐ ԲՆԱԿԱՎԱՅՐԻ ՈՌՈԳՄԱՆ ՑԱՆՑԻ ՎԵՐԱԿԱՌՈՒՑՈՒՄ

Փոփ.	Քան.	ԹերթՓաստN	Ստորագր.	Ամսաթ.
Ն.Գ.Ճ.		Ա.Հովհաննիսյան		
Նախագծեց		Ա.Օհանյան		
Ստուգեց		Դ.Հովհաննիսյան		
Ինժ.երկրաբան		Ռ.Մելիքյան		

ՈՌՈԳՄԱՆ ՑԱՆՑ	Փուլ	Թերթ	Թերթեր
	ԱՆ	1	5
ԸՆԴՀԱՆՈՒՐ ՏՎՅԱԼՆԵՐ	AL-SO	«ԱԼ-ՍՈ» ՍՊԸ	

ՆԱԽԱԳԻԾԸ ՄՇԱԿՎԱԾ Է ԸՍՏ ՀԱՄԱՊԱՏԱՍԽԱՆ ԳՈՐԾՈՂ ՆՈՐՄԵՐԻ ԵՎ ԿԱՆՈՆՆԵՐԻ ՀՈՎՀԱՆՆԻՍՅԱՆ ԱՆԴՐԱՆԻԿ

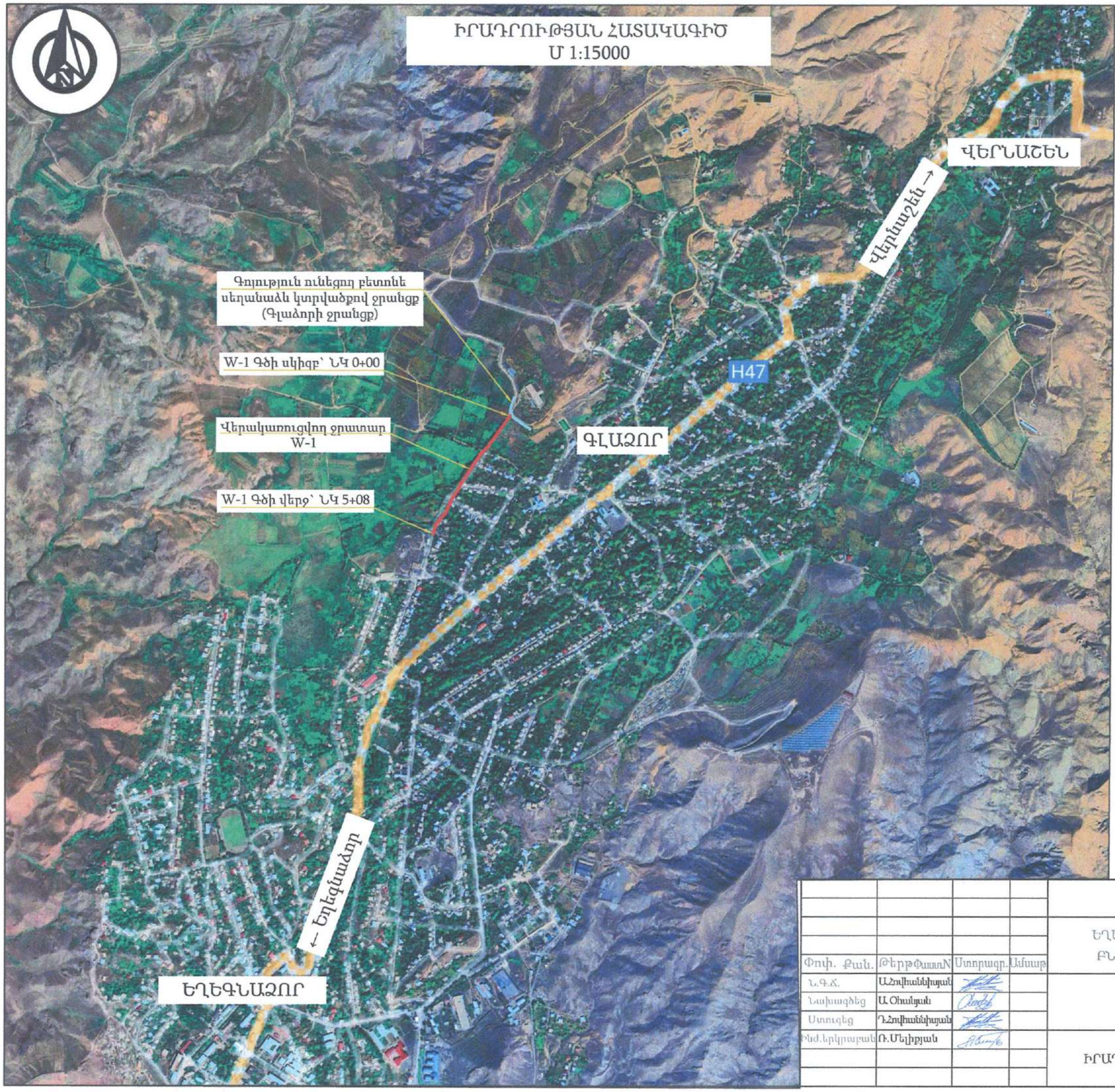

Պայմանական նշաններ

Նախագծվող ջրագիծ

Գոյություն ունեցող ջրագիծ

«ԱԼ-ՍՈ»
«АЛ-СО»
«AL-SO»
01330611

«ԶՐԱՐԲԻ» ՍՊԸ
ՀՎՀՀ 00837681
Փորձաքննություն

Փոփ.	Քան.	ԹերթՓաստաթ	Ստորագր.	Ամսաթ
Ն.Գ.Ճ.		Ա.Հովհաննիսյան		
Նախագծեց		Ա.Օհանյան		
Ստուգեց		Դ.Հովհաննիսյան		
Տնտ.երկրաբան		Ռ.Մելիքյան		

ՊԱՅՄԱՆԱԳԻՐ՝N «ՎԶՄ-ԵՀ-ԳՀԾԶԲ-24/Ն10»

ԵՂԵԳՆԱՁՈՐ ՀԱՄԱՅՆՔԻ ԿԱՐԻՔՆԵՐԻ ՀԱՄԱՐ ԳԼԱՁՈՐ ԲՆԱԿԱՎԱՅՐԻ ՈՌՈԳՄԱՆ ՑԱՆՑԻ ՎԵՐԱԿԱՌՈՒՑՈՒՄ

ՈՌՈԳՄԱՆ ՑԱՆՑ	Փուլ	Թերթ	Թերթեր
	ԱՆ	2	5

ԻՐԱԴՐՈՒԹՅԱՆ ՀԱՏԱԿԱԳԻԾ

AL-SO «ԱԼ-ՍՈ» ՍՊԸ

Պայմանական նշաններ

- Նախագծվող ջրագիծ
- Գոյություն ունեցող ջրագիծ
- Անցումային հանգույց ԱՀ-1 տես կառ. բաժին թ.4
- Անցումային հանգույց ԱՀ-2 տես կառ. բաժին թ.5
- Անցումային հանգույց ԱՀ-3 տես կառ. բաժին թ 6
- Սկզբնային հանգույց ՍՀ-1 տես կառ. բաժին թ.3
- Վերջնային հանգույց ՎՀ-1 տես կառ. բաժին թ.7
- Անկյունային հոր ԱՀ-1 տես կառ. բաժին թ.9

W-1 ՋՐԱՏԱՐԻ ՈՒՂԵԳԾԻ ԳԼԽԱՎՈՐ ՀԱՏԱԿԱԳԻԾ
Մ 1:2000

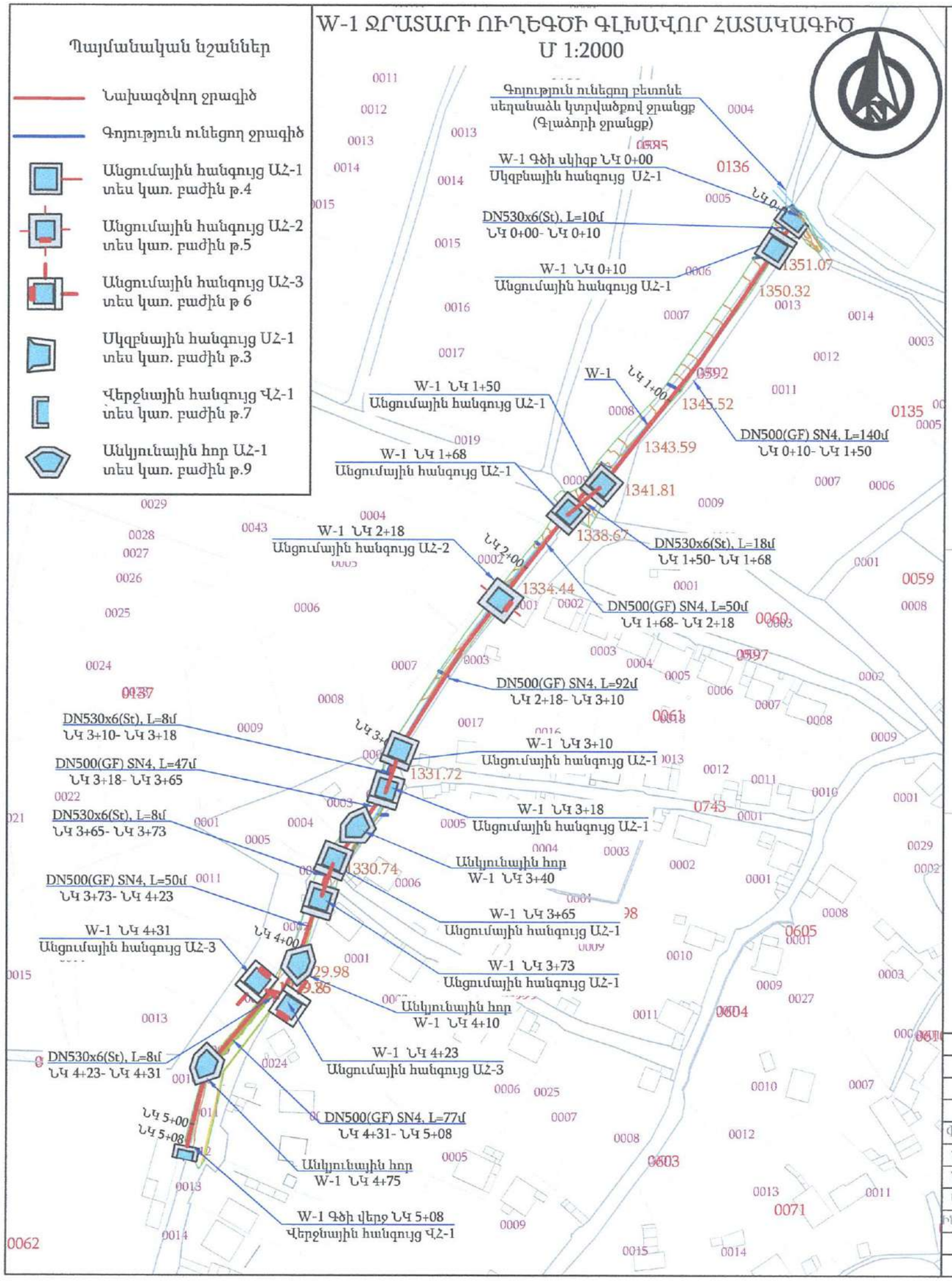

W-1 ջրատարի մասնագիր

NN	Աշխատանքների անվանումները	Չափման միավ.	Քանակը	Նշումներ
1	2	3	4	5
	W-1 ջրատար			
1	Պոլիէթիլենե ծալքավոր խողովակի տեղադրում DN500(GF) SN4	մ	456	
2	Բետոնե անկյունային հորեր (Pe) α=10 ^{0} -20^0	կառույց	3	տես կառ. բաժին թ.-9
3	Պողպատե խողովակ DN530x6մմ	մ	52	
4	Պողպատե խողովակ DN219x4մմ	մ	20	
5	Պողպատե խողովակների նորմալ հիդրոմեկուսացում	մ^2	100.0	
6	Սկզբնային հանգույց ՍՀ-1	կառույց	1	տես կառ. բաժին թ.-3
7	Անցումային հանգույց ԱՀ-1	կառույց	7	տես կառ. բաժին թ.-4
8	Անցումային հանգույց ԱՀ-2	կառույց	1	տես կառ. բաժին թ.-5
9	Անցումային հանգույց ԱՀ-3	կառույց	2	տես կառ. բաժին թ.-6
10	Ջրթող հանգույց ՋԹ-1	կառույց	6	տես կառ. բաժին թ.-1
11	Ջրթող հանգույց ՋԹ-2	կառույց	3	տես կառ. բաժին թ.-2
12	Վերջնային հանգույց ՎՀ-1	կառույց	1	տես կառ. բաժին թ.-7

ԾԱՆՈԹՈՒԹՅՈՒՆ

1. Ե/բ հորերի շինարարական գծագրերը բերված են կառույցներ բաժնում:
2. Կառույցների և խողովակաշարի հողային աշխատանքները ներառված են ծավալաթերթում:
3. Ջրթողների տեղերը հատակագծում ցույց չեն տրված, քանի որ դրանք տեղադրվում են շինարարության ընթացքում՝ բաժանորդի և պատվիրատուի ներկայացուցչի հետ համաձայնեցման արդյունքում:
4. Ջրատարը տեղադրել պահպանելով առկա հունի թեքությունը:

Ջրատարների ցուցանիշները

N	Ջրատար	L, մ	SN 4	Պողպատե խողովակ
			DN500(GF)	Ø530x6(St)
1	W-1	508	456	52
Ընդհանուր		508	456	52

«ԱԼ-ՍՈ» ՍՊԸ
«АЛ-СО»
«AL-SO»
01330611

«ՋՐԱՐԲԻ» ՍՊԸ
ՀՎՀՀ 00837681
Փոխաքննություն

Փոփ.	Քան.	Թերթ	Փաստաթղթի N	Ստորագր.	Ամսաթ.
Ն.Գ.Ա.		Ա.Հովհաննիսյան		
Նախագծող		Ա.Օհանյան		
Ստուգող		Դ.Հովհաննիսյան		
Ինժ.երկրաբան		Ռ.Մելիքյան		

ՊԱՅՄԱՆԱԳԻՐ՝ N «ՎԶՄ-ԵՀ-ԳՀԾՁԲ-24/Ն10»

ԵՂԵԳՆԱՁՈՐ ՀԱՄԱՅՆՔԻ ԿԱՐԻՔՆԵՐԻ ՀԱՄԱՐ ԳԼԱՁՈՐ ԲՆԱԿԱՎԱՅՐԻ ՈՌՈԳՄԱՆ ՑԱՆՑԻ ՎԵՐԱԿԱՌՈՒՑՈՒՄ

ՈՌՈԳՄԱՆ ՑԱՆՑ	Փուլ	Թերթ	Թերթեր
	ԱՆ	3	5

W-1 ՋՐԱՏԱՐԻ ՈՒՂԵԳԾԻ ԳԼԽԱՎՈՐ ՀԱՏԱԿԱԳԻԾ: ՋՐԱՏԱՐԻ ՑՈՒՑԱՆԻՇՆԵՐ: ՄԱՍՆԱԳԻՐ

AL-SO «ԱԼ-ՍՈ» ՍՊԸ

W-1 ՋՐԱՏԱՐԻ ՈՒՂԵԳԾԻ ՀԱՏԱԿԱԳԻԾ
(ՆԿ 0+00-ՆԿ 3+20)
Մ 1:1000

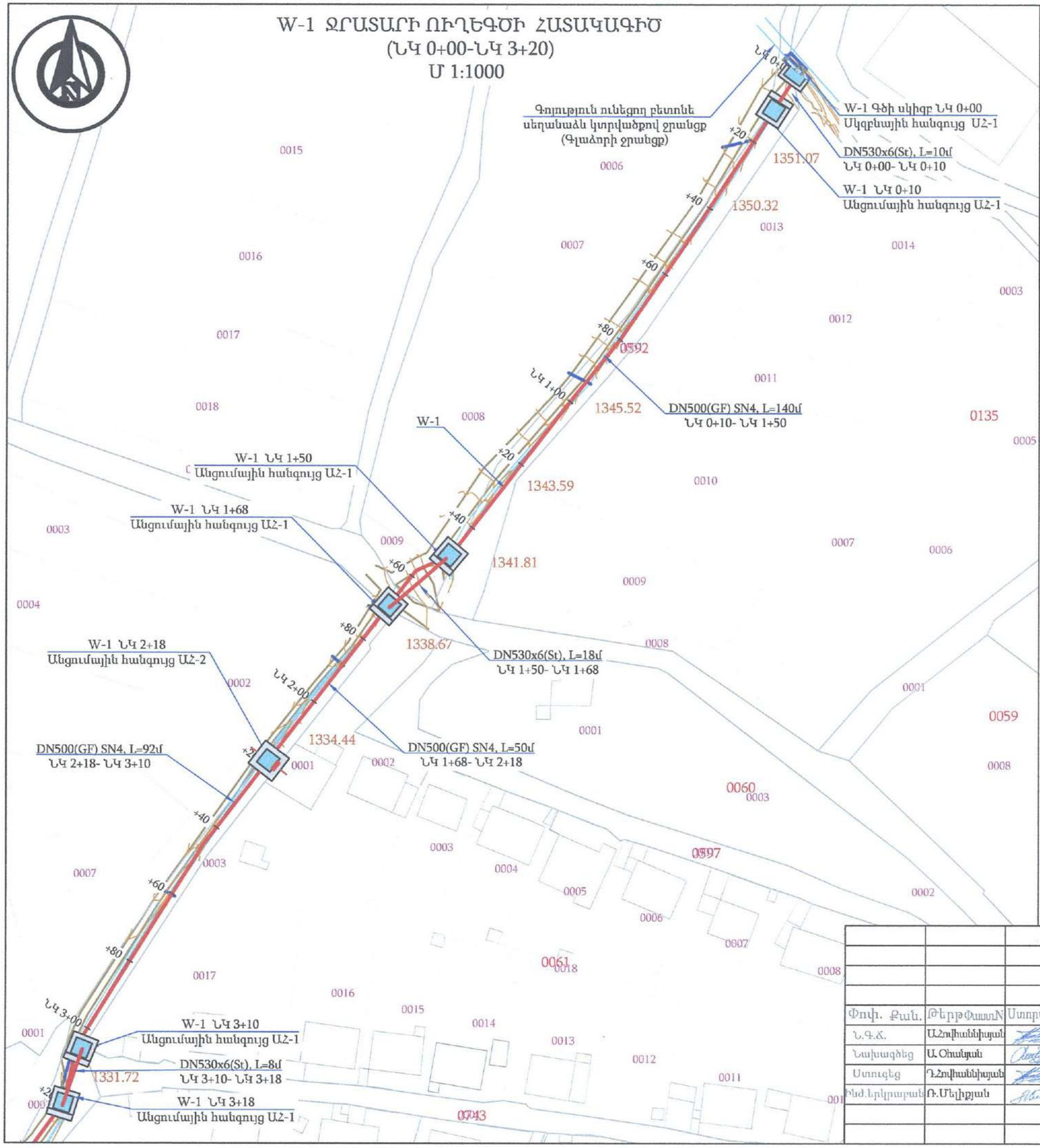

Պայմանական նշաններ

- Նախագծվող ջրագիծ
- Գոյություն ունեցող ջրագիծ
- Անցումային հանգույց ԱՀ-1 տես կառ. բաժին թ.4
- Անցումային հանգույց ԱՀ-2 տես կառ. բաժին թ.5
- Անցումային հանգույց ԱՀ-3 տես կառ. բաժին թ 6
- Սկզբնային հանգույց ԱՀ-1 տես կառ. բաժին թ.3
- Վերջնային հանգույց ՎՀ-1 տես կառ. բաժին թ.7
- Անկյունային հոր ԱՀ-1 տես կառ. բաժին թ.9

ԾԱՆՈԹՈՒԹՅՈՒՆ

1. Ե/բ հորերի շինարարական գծագրերը բերված են կառույցներ բաժնում:
2. Կառույցների և խողովակաշարի հողային աշխատանքները ներառված են ծավալաթերթում:
3. Ջրթողների տեղերը հատակագծում ցույց չեն տրված, քանի որ դրանք տեղադրվում են շինարարության ընթացքում՝ բաժանորդի և պատվիրատուի ներկայացուցչի հետ համաձայնեցման արդյունքում:
4. Ջրատարը տեղադրել պահպանելով առկա հունի թեքությունը:

«ԱԼ-ՍՈ» ՍՊԸ
«АЛ-СО»
«AL-SO»
01330611

«ՋՐԱՐԲԻ» ՍՊԸ
ՀՎՀՀ 00837681
Փորձաքննություն

				ՊԱՅՄԱՆԱԳԻՐ՝ N «ՎԶՄ-ԵՀ-ԳՀԾՁԲ-24/Ն10»			
				ԵՂԵԳՆԱՁՈՐ ՀԱՄԱՅՆՔԻ ԿԱՐԻՔՆԵՐԻ ՀԱՄԱՐ ԳԼԱՁՈՐ ԲՆԱԿԱՎԱՅՐԻ ՈՌՈԳՄԱՆ ՑԱՆՑԻ ՎԵՐԱԿԱՌՈՒՑՈՒՄ			
Փոփ.	Քան.	Թերթ	Փաստ.N	Ստորագր.	Ամսաթ			
Ն.Գ.Ճ.		Ա.Հովհաննիսյան				ՈՌՈԳՄԱՆ ՑԱՆՑ	Փուլ	Թերթ	Թերթեր
Նախագծեց		Ա.Օհանյան					ԱՆ	4	5
Ստուգեց		Դ.Հովհաննիսյան							
Գլխ.երկրաբան		Ռ.Մելիքյան				W-1 ՋՐԱՏԱՐԻ ՈՒՂԵԳԾԻ ՀԱՏԱԿԱԳԻԾ ՆԿ 0+00-ՆԿ 3+20	AL-SO	«ԱԼ-ՍՈ» ՍՊԸ	

W-1 ՋՐԱՏԱՐԻ ՈՒՂԵԳԾԻ ՀԱՏԱԿԱԳԻԾ
ՆԿ 3+20-ՆԿ 5+08 (Գծի վերջ)
Մ 1:1000

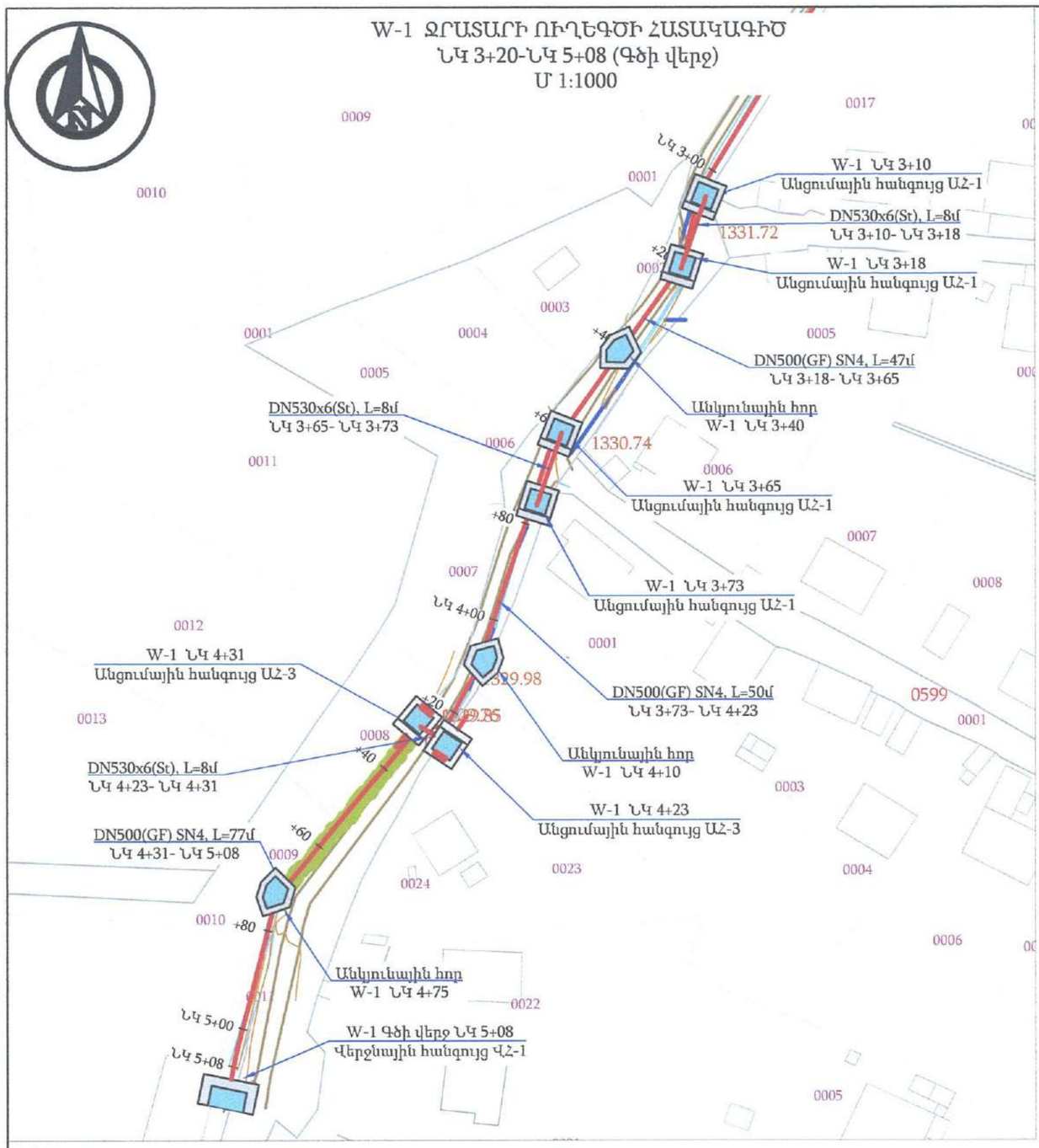

ՆՈՐ ԿԱՌՈՒՑՎՈՂ ՋՐԱԳԾԻ ՏԵՂԱԴՐՄԱՆ ՏԻՊԱՐԱՅԻՆ ԿՏՐՎԱԾՔ
Մ 1:25

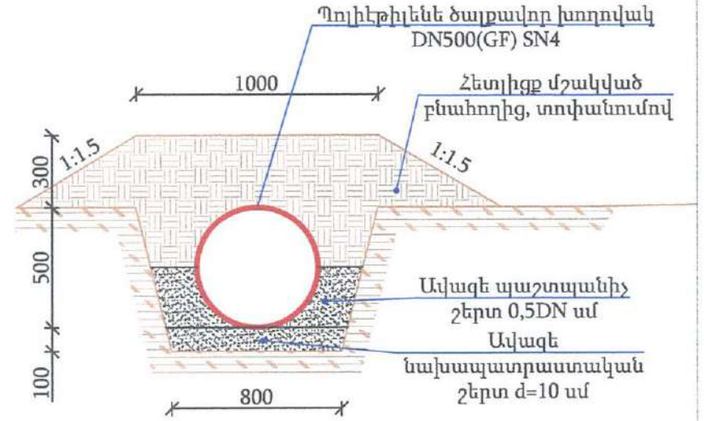

Պայմանական նշաններ

- Նախագծվող ջրագիծ
- Գոյություն ունեցող ջրագիծ
- Անցումային հանգույց ԱՀ-1 տես կառ. բաժին թ.4
- Անցումային հանգույց ԱՀ-2 տես կառ. բաժին թ.5
- Անցումային հանգույց ԱՀ-3 տես կառ. բաժին թ 6
- Սկզբնային հանգույց ՍՀ-1 տես կառ. բաժին թ.3
- Վերջնային հանգույց ՎՀ-1 տես կառ. բաժին թ.7
- Անկյունային հոր ԱՀ-1 տես կառ. բաժին թ.9

«ԱԼ-ՍՈ» ՍՊԸ «АЛ-СО» «AL-SO» 01330611

«ՋՐԱՐԲԻ» ՍՊԸ ՀՎՀՀ 00837681 Փորձաքննություն

ԾԱՆՈԹՈՒԹՅՈՒՆ

1. Ե/բ հորերի շինարարական գծագրերը բերված են կառույցներ բաժնում:
2. Կառույցների և խողովակաշարի հողային աշխատանքները ներառված են ծավալաթերթում:
3. Ջրթողների տեղերը հատակագծում ցույց չեն տրված, քանի որ դրանք տեղադրվում են շինարարության ընթացքում՝ բաժանորդի և պատվիրատուի ներկայացուցչի հետ համաձայնեցման արդյունքում:
4. Ջրատարը տեղադրել պահպանելով առկա հունի թեքությունը:

				ՊԱՅՄԱՆԱԳԻՐ՝N «ՎՀՄ-ԵՀ-ԳՀԾՁԲ-24/Ն10»			
				ԵՂԵԳՆԱՁՈՐ ՀԱՄԱՅՆՔԻ ԿԱՐԻՔՆԵՐԻ ՀԱՄԱՐ ԳԼԽԱՎՈՐ ԲՆԱԿԱՎԱՅՐԻ ՈՌՈԳՄԱՆ ՑԱՆՑԻ ՎԵՐԱԿԱՌՈՒՑՈՒՄ			
Փոփ.	Քան.	Թերթ	Փաստ.N	Ստորագր.	Ամսաթ.	ՈՌՈԳՄԱՆ ՑԱՆՑ	Փուլ: ԱՆ; Թերթ: 5; Թերթեր: 5
Ն.Գ.Ճ.		Ա.Հովհաննիսյան				W-1 ՋՐԱՏԱՐԻ ՈՒՂԵԳԾԻ ՀԱՏԱԿԱԳԻԾ ՆԿ 3+20-ՆԿ 5+08 (Գծի վերջ):ՋՐԱԳԾԻ ՏԵՂԱԴՐՄԱՆ ՏԻՊԱՐԱՅԻՆ ԿՏՐՎԱԾՔ	«ԱԼ-ՍՈ» ՍՊԸ
Նախագծեց		Ա.Օհանյան					
Ստուգեց		Դ.Հովհաննիսյան					
Գլխ.երկրաբան		Ռ.Մելիքյան					

Ստանդարտ

Ջրթող-1
Մ 1:25

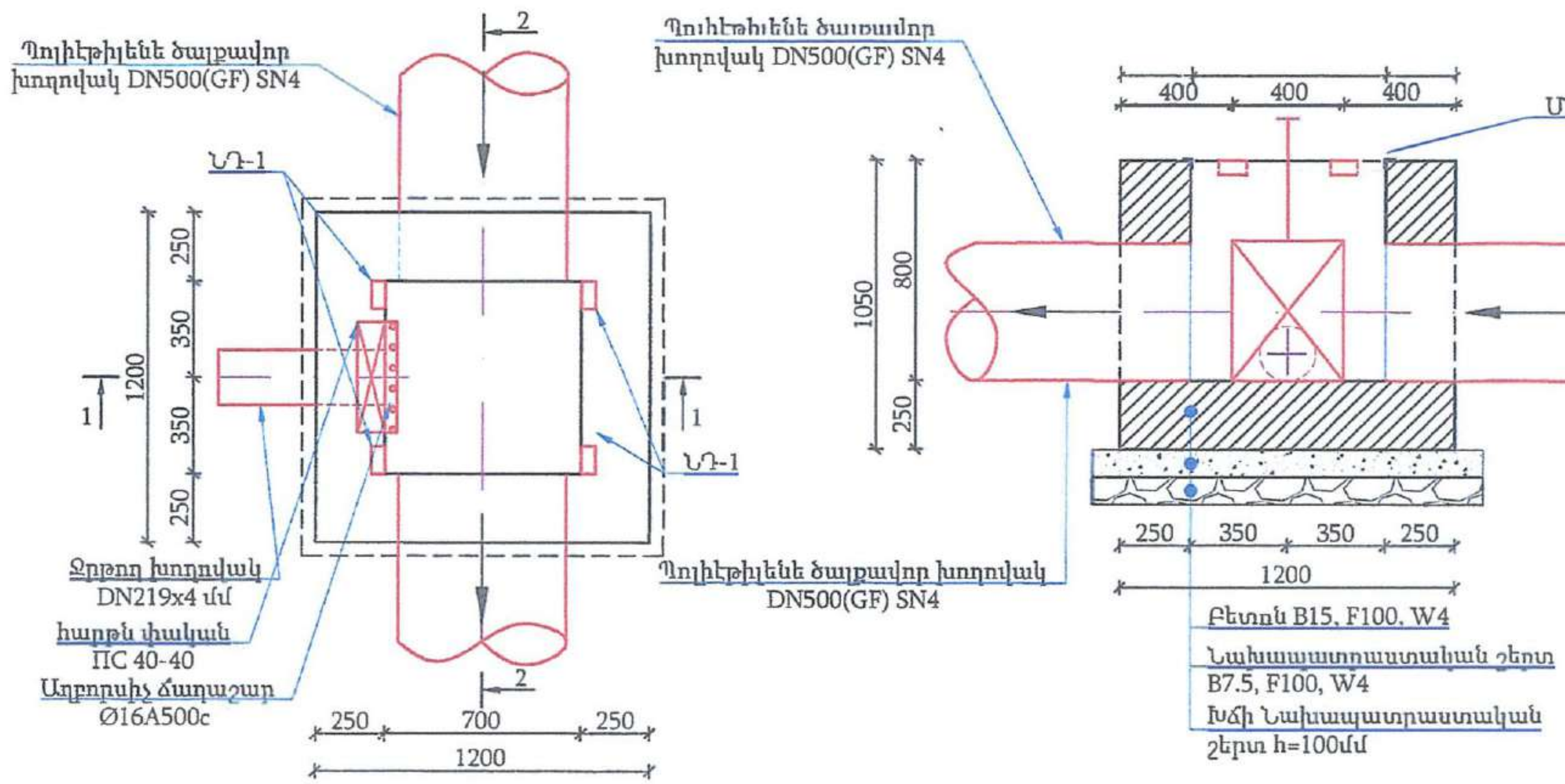

ՆԴ-1
Մ 1:10

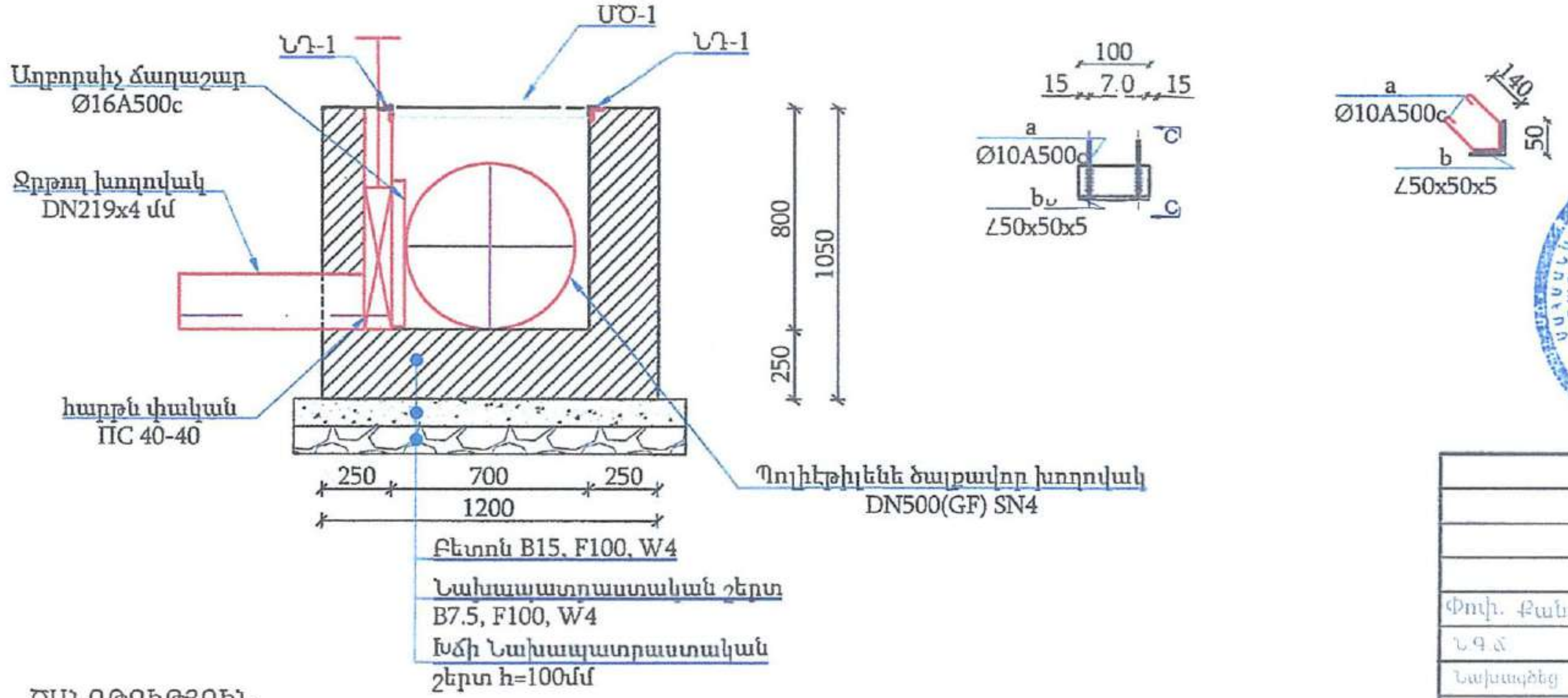

Ջրթող հանգույց ՋԹ-1 (1 հատի համար)
Աշխատանքային ծավալների ամփոփագիր

	Ե/Բ ԱՇԽԱՏԱՆՔՆԵՐ		
1	Խճե նախապատրաստական շերտի իրականացում h-100մմ	$մ^3$	0.2
2	Նախապատրաստական շերտի իրականացում B7.5, F150, W4 դասի բետոնից	$մ^3$	0.2
3	Հատակի իրականացում B15, F150, W4 դասի բետոնից	$մ^3$	0.4
4	Պատերի իրականացում B15, F150, W4 դասի բետոնից	$մ^3$	0.7
5	Ներդիր դետալներ	կգ	8.0
6	Ջրթող խողովակների իրականացում DN219x4մմ(St)	մ	1.0
7	Մետաղական ծածկոց ՄԾ-1 իրականացում	կգ	25.5
8	Մետաղական էլեմենտների հղկում եվ յուղաներկում 2 անգամ:	$մ^2$	2.0
9	Բիտումով երկշերտ ջրամեկուսացման իրականացում	$մ^2$	5.0
10	Մետաղական աղբորսիչ ճաղաշարի իրականացում Ø16A500c ամրանից	կգ	9.5
11	ПС 40-40 փական տեղադրումով, 44.5 կգ/հատ	հատ	1.0

Ծավալները հաշված են մեկ կառույցի համար մեր մոտ ունենք 6 հատ

Միաձույլ տարրերի մասնագիր

Դիրք №	Անվանումը	քա-նակ	Քաշը 1հատ ԿԳ	Ամբողջը ԿԳ
	ԱՀ-1			
	Հատակ B15, F150, W4 դասի բետոնից			0.4 մ3
	Պատեր B15, F150, W4 դասի բետոնից			0.7 $մ^3$
	Պողպատյա ձևավոր մասեր			
	Պողպատե խողովակ DN108x5 L= 1000	1	12.7	12.7
	ՆԴ-1	4	2.0	8.0
a	∟ 50 X 50 X5.0 ГОСТ 8509-93, L= 100	4	0.38	1.5
b	⌀ 10 А-III ГОСТ 5781-82, L= 400	2	0.25	0.5
	Աղբորսիչ ճաղաշար ԱՃ-1			
	⌀ 16 А-III ГОСТ 5781-82, L= 750	8	1.18	9.5

«ՋՐԱՐԲԻ» ՍՊԸ
ՀՎՀՀ 00837681
Փորձաքննություն

ԾԱՆՈԹՈՒԹՅՈՒՆ

1. Ջրթողների տեղերը ցույց չեն տրված, քանի որ դրանք տեղադրվում են շինարարության ընթացքում բաժանորդի և պատվիրատուի ներկայացուցչի հետ համաձայնեցման արդյունքում:

Փոփ.	Քան.	Թերթ	ՓաստՆ	Ստորագր.	Ամսաթ.
Ն.Գ.Ճ.	Ա.Հովհաննիսյան				
Նախագծեց	Ա.Օհանյան				
Ստուգեց	Դ.Հովհաննիսյան				
Ծրագ.երկրաբան	Ռ.Մելիքյան				

ՊԱՅՄԱՆԱԳԻՐ N «ՎՋՄ-ԵՀ-ԳՀԾՁԲ-24/Ն10»

ԵՂԵԳՆԱՁՈՐ ՀԱՄԱՅՆՔԻ ԿԱՐԻՔՆԵՐԻ ՀԱՄԱՐ ԳԼԱՁՈՐ ԲՆԱԿԱՎԱՅՐԻ ՈՌՈԳՄԱՆ ՑԱՆՑԻ ՎԵՐԱԿԱՌՈՒՑՈՒՄ

ԿԱՌՈՒՑՎԱԾՔՆԵՐ	Փուլ	Թերթ	Թերթեր
	ԱՆ	1	9

ՋՐԹՈՂ-1, ՆԴ-1, ԿՏՐՎԱԾՔՆԵՐ, ՄԻԱՁՈՒՅԼ ՏԱՐՐԵՐԻ ՄԱՍՆԱԳԻՐ, ՋՐԹՈՂ -1 ԱՇԽԱՏԱՆՔԱՅԻՆ ԾԱՎԱԼՆԵՐԻ ԱՄՓՈՓԱԳԻՐ

«ԱԼ-ՍՈ» ՍՊԸ

Ջրթող-2
Մ 1:25

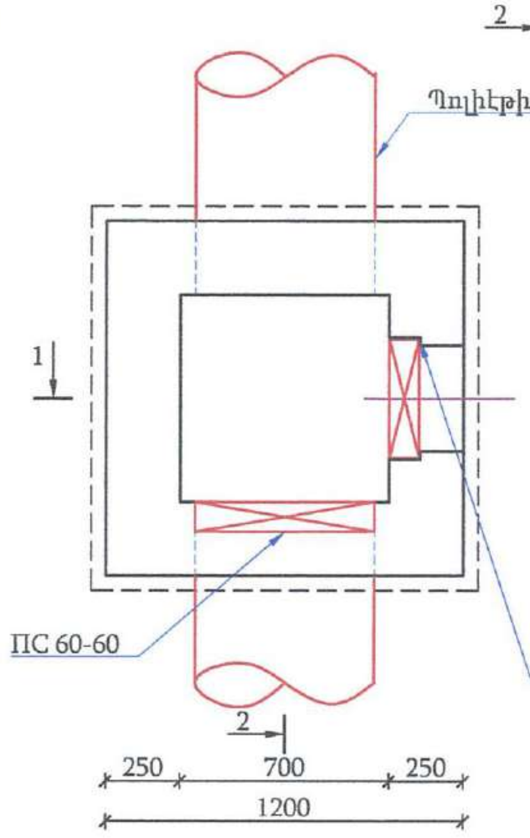

Կտրվածք 2-2
Մ 1:25

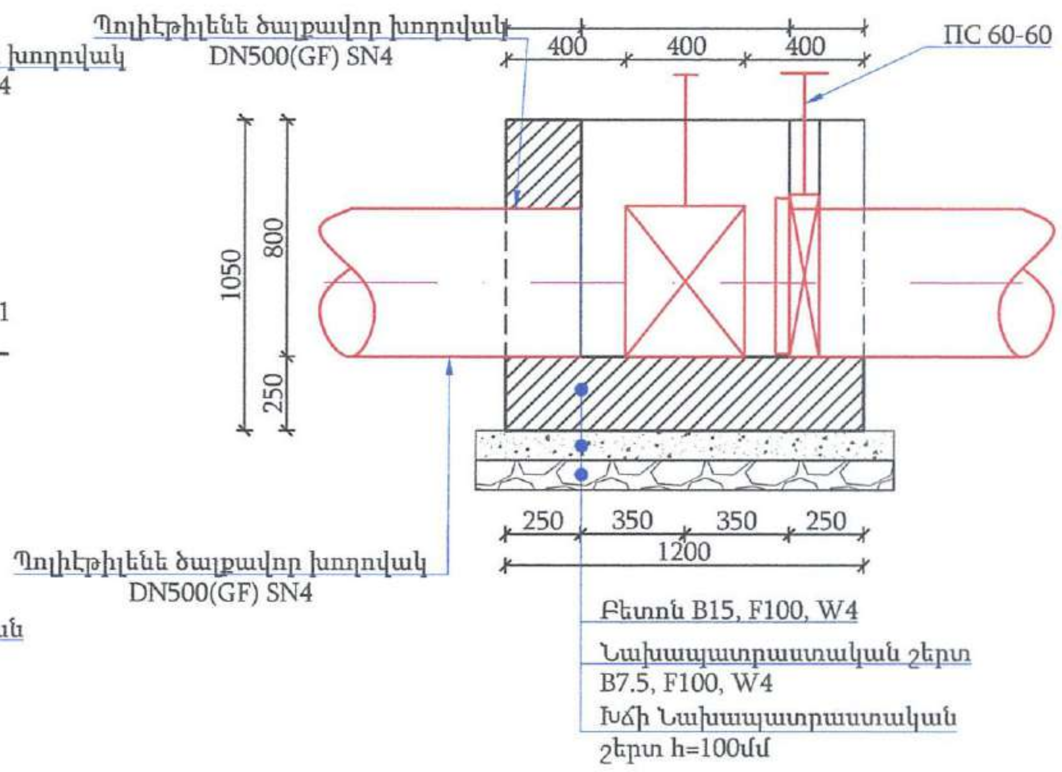

Ջրթող հանգույց ՋԹ-2 (1 հատի համար)
Աշխատանքային ծավալների ամփոփագիր

	Ե/Բ ԱՇԽԱՏԱՆՔՆԵՐ		
1	Խճե նախապատրաստական շերտի իրականացում h-100մմ	$մ^3$	0.2
2	Նախապատրաստական շերտի իրականացում B7.5, F150,W4 դասի բետոնից	$մ^3$	0.2
3	Հատակի իրականացում B15, F150,W4 դասի բետոնից	$մ^3$	0.4
4	Պատերի իրականացում B15, F150, W4 դասի բետոնից	$մ^3$	0.7
5	Բիտումով երկշերտ ջրամեկուսացման իրականացում	$մ^2$	5.0
6	ПС 40-40 փականի տեղադրումով, 44.5 կգ/հատ	հատ	1.0
7	ПС 60-60 փականի տեղադրումով, 59.0 կգ/հատ	հատ	1.0

Ծավալները հաշված են մեկ կառույցի համար մեր մոտ ունենք 3 հատ

Կտրվածք 1-1
Մ 1:25

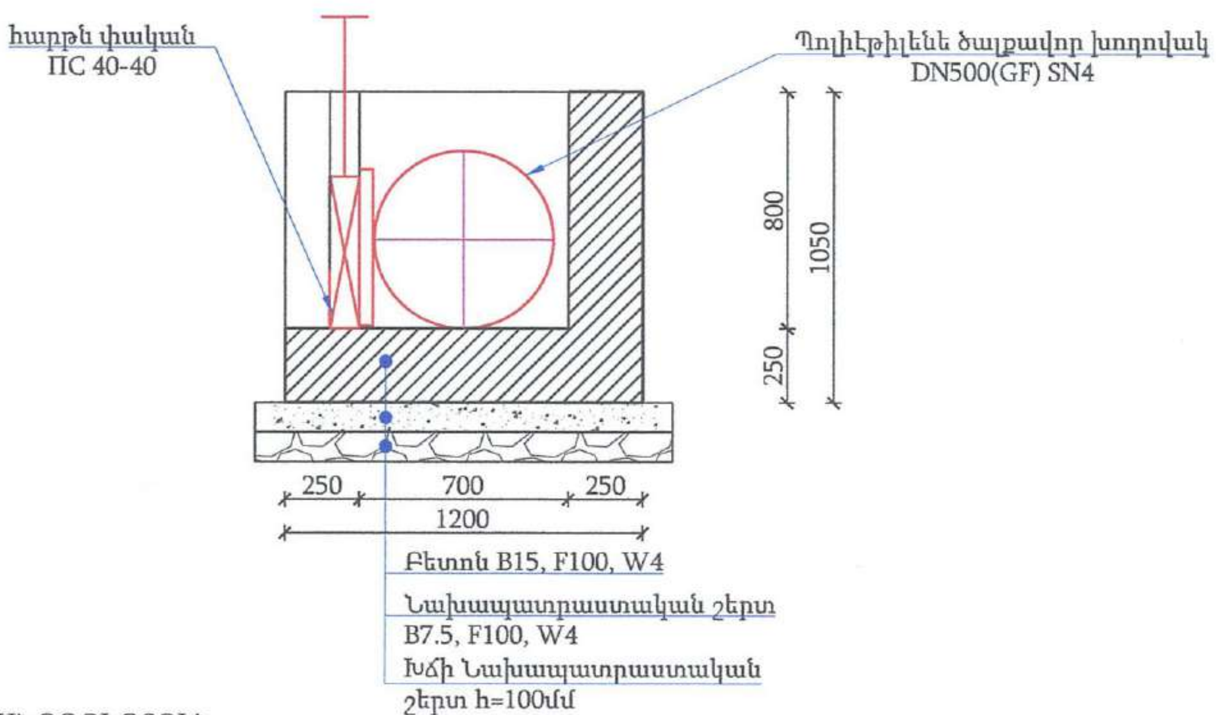

ԾԱՆՈԹՈՒԹՅՈՒՆ

1. Ջրթողների տեղերը ցույց չեն տրված, քանի որ դրանք տեղադրվում են շինարարության ընթացքում՝ բաժանորդի և պատվիրատուի ներկայացուցչի հետ համաձայնեցման արդյունքում:

Փոփ.	Քան.	Թերթ	Փաստ N	Ստորագր.	Ամսաթ.
Ն.Գ.Ճ.		Ա.Հովհաննիսյան			
Նախագծեց		Ա.Օհանյան			
Ստուգեց		Դ.Հովհաննիսյան			
Նժ.Երկրաչափ		Ռ.Մելիքյան			

ՊԱՅՄԱՆԱԳԻՐ N «ՎՋՄ-ԵՀ-ԳՀԾՁԲ-24/Ն10»

ԵՂԵԳՆԱՁՈՐ ՀԱՄԱՅՆՔԻ ԿԱՐԻՔՆԵՐԻ ՀԱՄԱՐ ԳԼԱՁՈՐ ԲՆԱԿԱՎԱՅՐԻ ՈՌՈԳՄԱՆ ՑԱՆՑԻ ՎԵՐԱԿԱՌՈՒՑՈՒՄ

ԿԱՌՈՒՑՎԱԾՔՆԵՐ	Փուլ	Թերթ	Թերթեր
	Ան	2	9

ՋՐԹՈՂ-2, ԿՏՐՎԱԾՔՆԵՐ, ՋՐԹՈՂ -2 ԱՇԽԱՏԱՆՔԱՅԻՆ ԾԱՎԱԼՆԵՐԻ ԱՄՓՈՓԱԳԻՐ

AL-SO «ԱԼ-ՍՈ» ՍՊԸ

Սկզբնային հանգույց ՍՀ-1
Մ 1:25

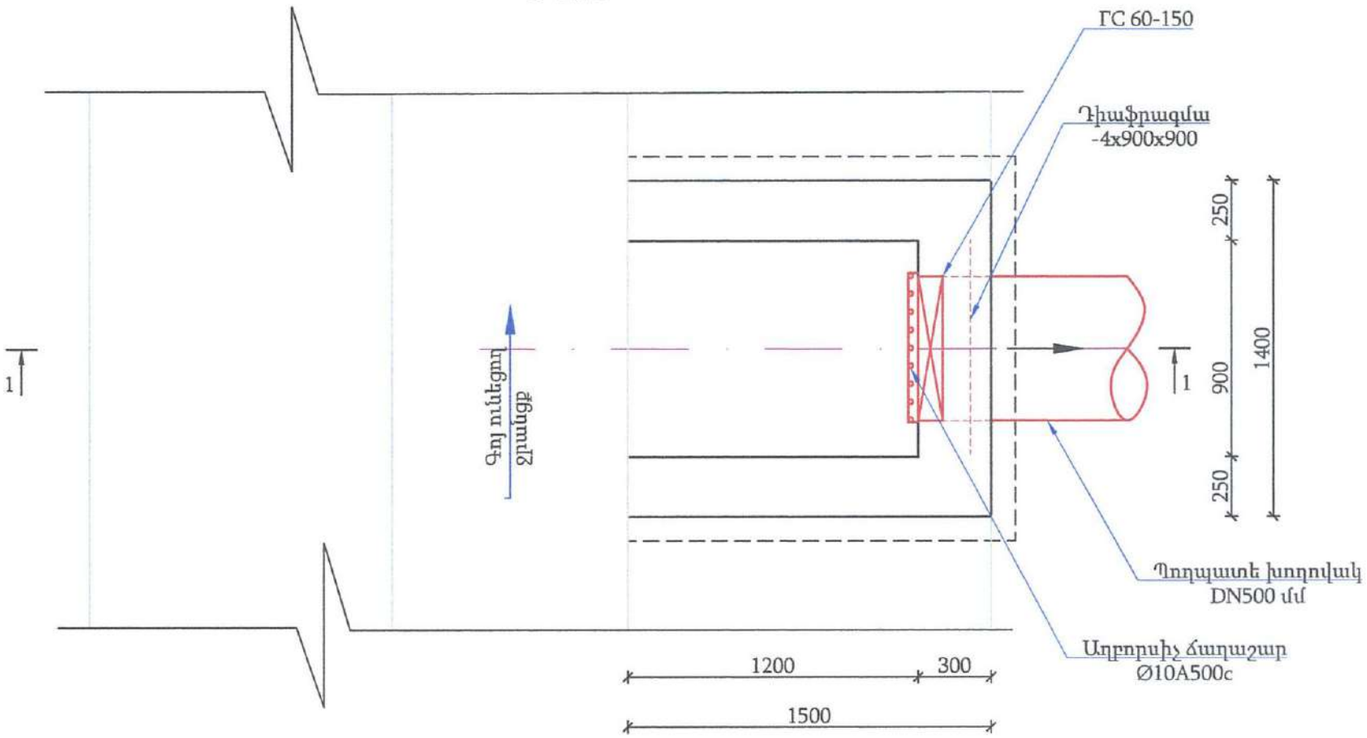

Սկզբնային հանգույց ՍՀ-1(1 հատի համար)
Աշխատանքային ծավալների ամփոփագիր

	ԲԵՏՈՆՅԱ ԱՇԽԱՏԱՆՔՆԵՐ		
1	Խճե նախապատրաստական շերտի իրականացում h-100մմ	$մ^3$	0.2
2	Նախապատրաստական շերտի իրականացում B7.5, F150,W4 դասի բետոնից	$մ^3$	0.3
3	Հատակի իրականացում B15, F150,W4 դասի բետոնից	$մ^3$	0.5
4	Պատերի իրականացում B15, F150, W4 դասի բետոնից	$մ^3$	0.9
5	Բիտումով երկշերտ ջրամեկուսացման իրականացում	$մ^2$	5.1
6	Մետաղական աղբոսիչ ճաղաշարի իրականացում Ø16A500c ամրանից	կգ	16.0
7	Դիաֆրագմա -4x900x900	կգ	25.5
8	ГС 60-150 փական տեղադրումով, 119.1 կգ/հատ	հատ	1.0

Ծավալները հաշված են մեկ կառույցի համար մեր մոտ ունենք 1 հատ

ԿԱՌՈՒՑՆԵՐԻ ՏԵՂԱԿԱՊՄԱՆ
ԱՂՅՈՒՍԱԿ

W-1	ՆԿ 0+00

Կտրվածք 1-1
Մ 1:25

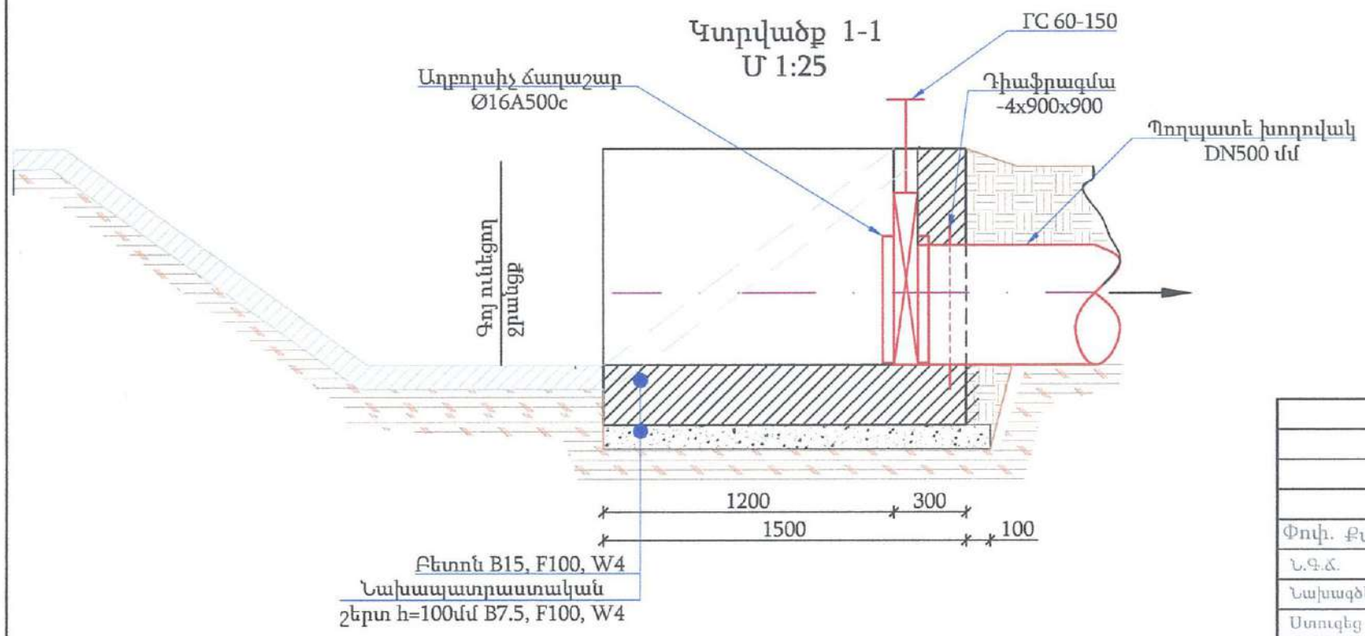

«ԱL-ՍՈ»
«АЛ-СО»
«AL-SO»
01330611

«ԶՐԱՐԲԻ» ՍՊԸ
ՀՎՀՀ 00837681
Փորձաքննություն

				ՊԱՅՄԱՆԱԳԻՐ՝ N «ՎԶՄ-ԵՀ-ԳՀԾԶԲ-24/Ն10»			
				ԵՂԵԳՆԱԶՈՐ ՀԱՄԱՅՆՔԻ ԿԱՐԻՔՆԵՐԻ ՀԱՄԱՐ ԳԼԱՁՈՐ ԲՆԱԿԱՎԱՅՐԻ ՈՌՈԳՄԱՆ ՑԱՆՑԻ ՎԵՐԱԿԱՌՈՒՑՈՒՄ			
Փոփ. Քան.	Թերթ Փաստ.	N	Ստորագր.	Ամսաթ			
Ն.Գ.Ճ.	Ա.Հովհաննիսյան			ԿԱՌՈՒՑՎԱԾՔՆԵՐ	Փուլ	Թերթ	Թերթեր
Նախագծեց	Ա.Օհանյան				ԱՆ	3	9
Ստուգեց	Դ.Հովհաննիսյան						
Ինժ.երկրաբան	Ռ.Մելիքյան			ՍՀ-1, ԿՏՐՎԱԾՔՆԵՐ, ՍՀ-1 ԱՇԽԱՏԱՆՔԱՅԻՆ ԾԱՎԱԼՆԵՐԻ ԱՄՓՈՓԱԳԻՐ.	AL-SO	«ԱL-ՍՈ» ՍՊԸ	

Անցումային հանգույց ԱՀ-1
Մ 1:25

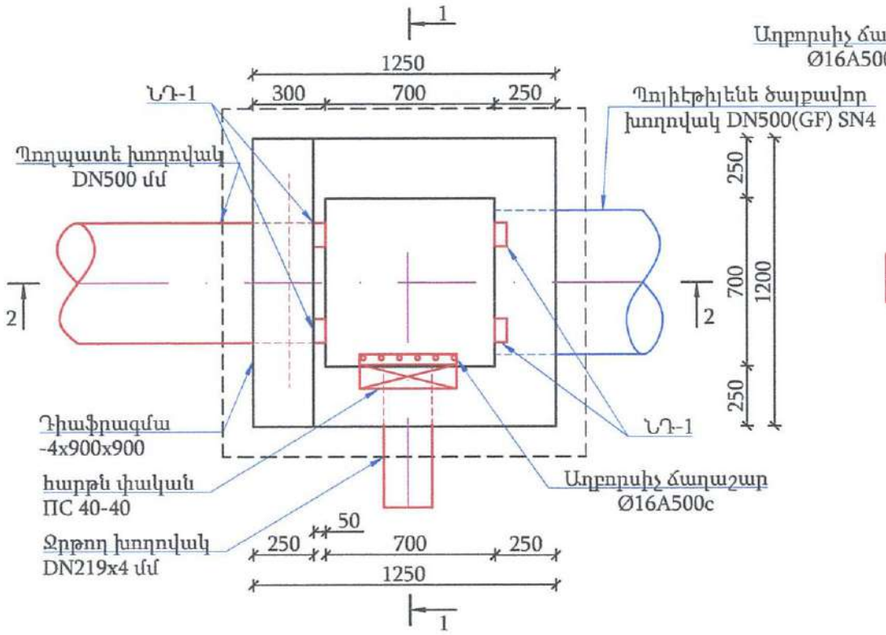

Կտրվածք 1-1
Մ 1:25

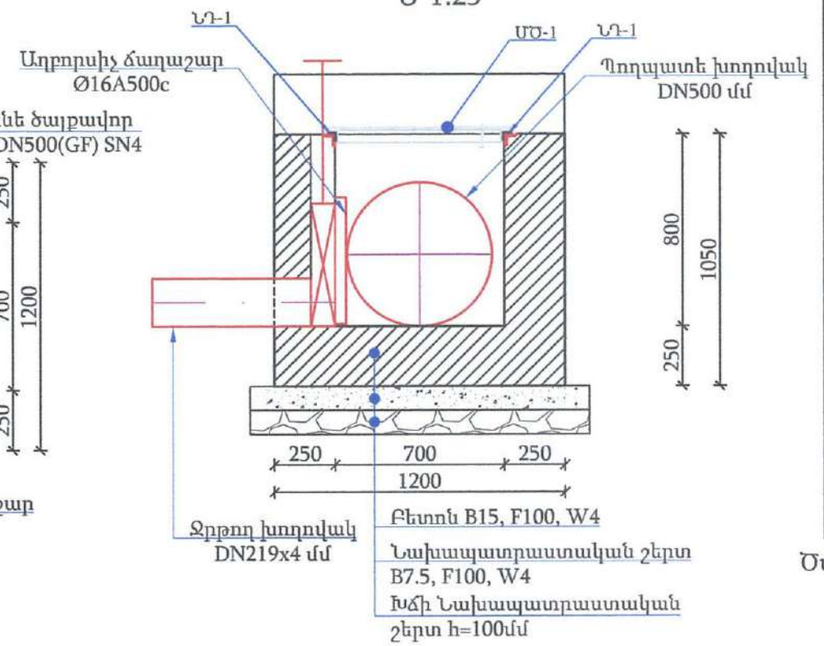

Անցումային հանգույց ԱՀ-1(1 հատի համար)
Աշխատանքային ծավալների ամփոփագիր

	Ե/Բ ԱՇԽԱՏԱՆՔՆԵՐ		
1	Խճե նախապատրաստական շերտի իրականացում h-100մմ	մ³	0.2
2	Նախապատրաստական շերտի իրականացում B7.5, F150,W4 դասի բետոնից	մ³	0.2
3	Հատակի իրականացում B15, F150,W4 դասի բետոնից	մ³	0.4
4	Պատերի իրականացում B15, F150, W4 դասի բետոնից	մ³	0.7
5	Ներդիր դետաներ	կգ	8.0
6	Ջրթող խողովակների իրականացում DN219x4(St)	մ	1
7	Մետաղական ծածկոց ՄԾ-1 իրականացում	կգ	25.5
8	Մետաղական էլեմենտների հոկում եվ յուղաներկում 2 անգամ:	մ²	2.0
9	Բիտումով երկշերտ ջրամեկուսացման իրականացում	մ²	4.5
10	Մետաղական աղբորսիչ ճաղաշարի իրականացում Ø16A500c ամրանից	կգ	9.5
11	Դիաֆրագմա -4x900x900	կգ	25.5
12	ГС 60-150 փական տեղադրումով, 119.1 կգ/հատ	հատ	1.0

Ծավալները հաշված են մեկ կառույցի համար մեր մոտ ունենք 7 հատ

Կտրվածք 2-2
Մ 1:25

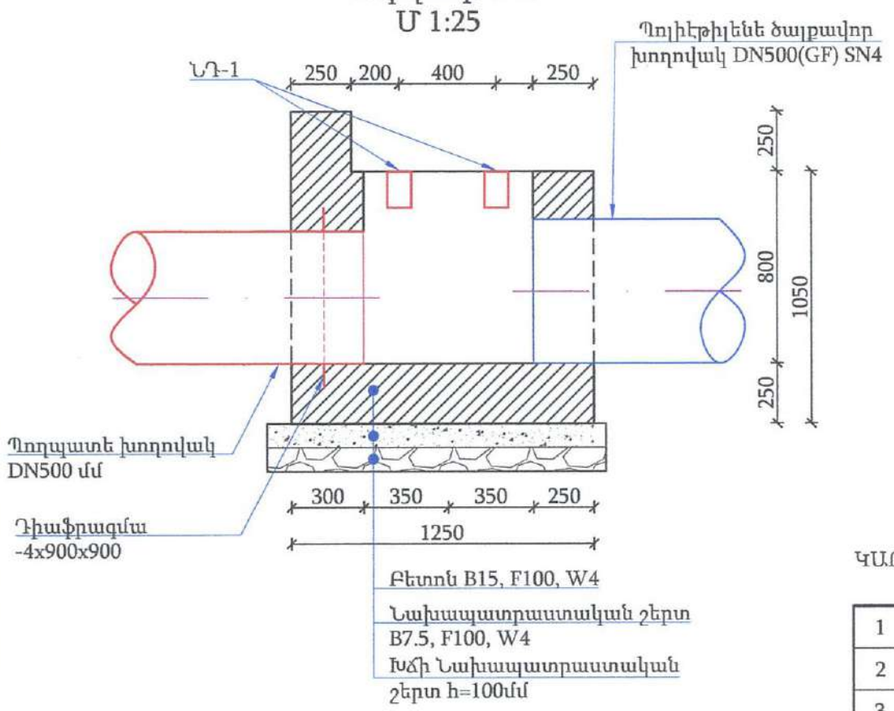

ՆԴ-1
Մ 1:10

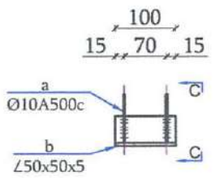

Կտրվածք C-C
Մ 1:10

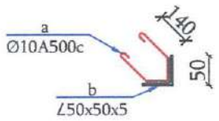

Միաձույլ տարրերի մասնագիր

Դիրք №	Անվանումը	քանակ	Քաշը 1հատ կգ.	Ամբողջը կգ
	ԱՀ-1			
	Հատակ B15, F150, W4 դասի բետոնից			0.4 մ3
	Պատեր B15, F150, W4 դասի բետոնից			0.7 մ³
	Պողպատյա ձևավոր մասեր			
	Պողպատե խողովակ DN108x5 L= 1000	1	12.7	12.7
	ՆԴ-1	4	2.0	8.0
a	∠ 50 X 50 X5.0 ГОСТ 8509-93, L= 100	4	0.38	1.5
b	ø 10 A-III ГОСТ 5781-82, L= 400	2	0.25	0.5
	Աղբորիչ ճաղաշար ԱՃ-1			
	ø 16 A-III ГОСТ 5781-82, L= 750	8	1.18	9.5

«ԶՐԱՐԲԻ» ՍՊԸ
ՀՎՀՀ 00837681
Փորձաքննություն

ԿԱՌՈՒՑՅՆԵՐԻ ՏԵՂԱԿԱՊՄԱՆ ԱՂՅՈՒՍԱԿ

1	W-1	ՆԿ 0+10
2		ՆԿ 1+50
3		ՆԿ 1+68
4		ՆԿ 3+10
5		ՆԿ 3+18
6		ՆԿ 3+65
7		ՆԿ 3+73

Փոփ. Քան.	Թերթ	Փաստ.N	Ստորագր.	Ամսաթ
Ն.Գ.Ճ.	Ա.Հովհաննիսյան		
Նախագծեց	Ա.Օհանյան		
Ստուգեց	Դ.Հովհաննիսյան		
Ինժ.երկրաբան	Ռ.Մելիքյան		

ՊԱՅՄԱՆԱԳԻՐ՝ N «ՎԶՄ-ԵՀ-ԳՀԾԶԲ-24/Ն10»

ԵՂԵԳՆԱԶՈՐ ՀԱՄԱՅՆՔԻ ԿԱՐԻՔՆԵՐԻ ՀԱՄԱՐ ԳԼԱՁՈՐ ԲՆԱԿԱՎԱՅՐԻ ՈՌՈԳՄԱՆ ՑԱՆՑԻ ՎԵՐԱԿԱՌՈՒՑՈՒՄ

ԿԱՌՈՒՑՎԱԾՔՆԵՐ

Փուլ	Թերթ	Թերթեր
ԱՆ	4	9

ԱՆՑՈՒՄԱՅԻՆ ՀԱՆԳՈՒՅՑ-1 ԱՀ-1, ՆԴ-1, ԿՏՐՎԱԾՔՆԵՐ, ՄԻԱՁՈՒՅԼ ՏԱՐՐԵՐԻ ՄԱՍՆԱԳԻՐ, ԱՀ-1 ԱՇԽԱՏԱՆՔԱՅԻՆ ԾԱՎԱԼՆԵՐԻ ԱՄՓՈՓԱԳԻՐ

AL-SO «ԱԼ-ՍՈ» ՍՊԸ

Անցումային հանգույց ԱՀ-2
Մ 1:25

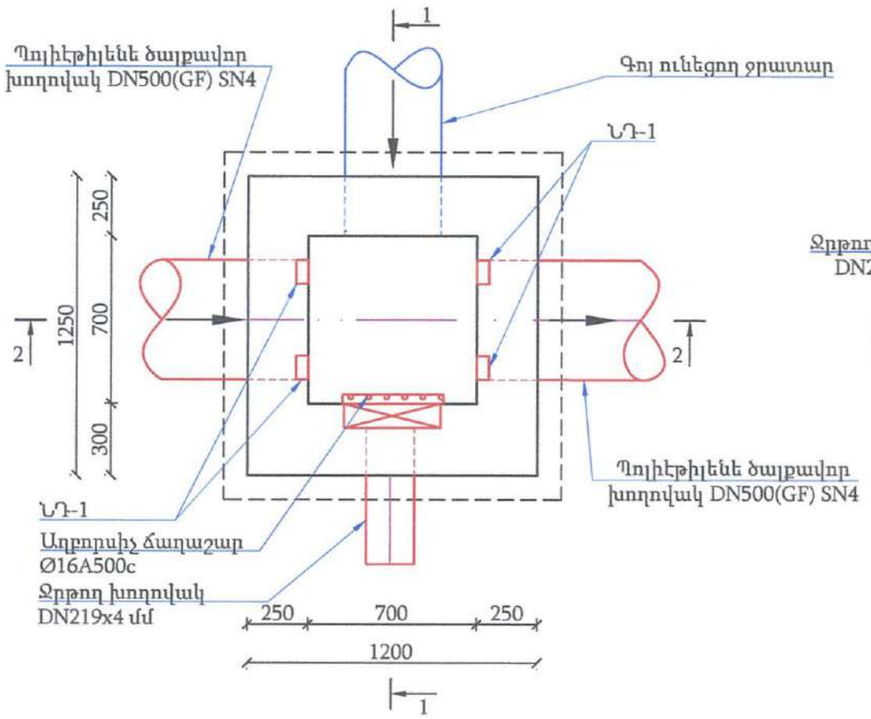

Կտրվածք 1-1
Մ 1:25

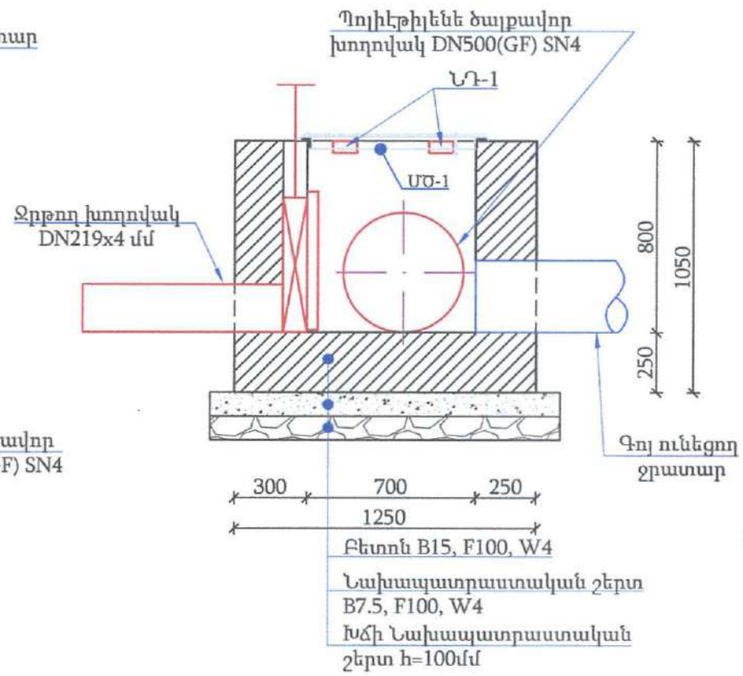

Անցումային հանգույց ԱՀ-2(1 հատի համար)
Աշխատանքային ծավալների ամփոփագիր

	Ե/Բ ԱՇԽԱՏԱՆՔՆԵՐ		
1	Խճե նախապատրաստական շերտի իրականացում h-100մմ	մ³	0.2
2	Նախապատրաստական շերտի իրականացում B7.5, F150,W4 դասի բետոնից	մ³	0.2
3	Հատակի իրականացում B15, F150,W4 դասի բետոնից	մ³	0.4
4	Պատերի իրականացում B15, F150, W4 դասի բետոնից	մ³	0.7
5	Ներդիր դետաներ	կգ	8.0
6	Ջրթող խողովակների իրականացում DN219x4(St)	մ	1
7	Մետաղական ծածկոց ՄԾ-1 իրականացում	կգ	25.5
8	Մետաղական էլեմենտների հղկում եվ յուղաներկում 2 անգամ:	մ²	2.0
9	Բիտումով երկշերտ ջրամեկուսացման իրականացում	մ²	4.5
10	Մետաղական աղբոսիչ ճաղաշարի իրականացում Ø16A500c ամրանից	կգ	9.5
11	ՊՇ 40-40 փական տեղադրումով, 44.5 կգ/հատ	հատ	1.0

Ծավալները հաշված են մեկ կառույցի համար մեր մոտ ունենք 1 հատ

Կտրվածք 2-2
Մ 1:25

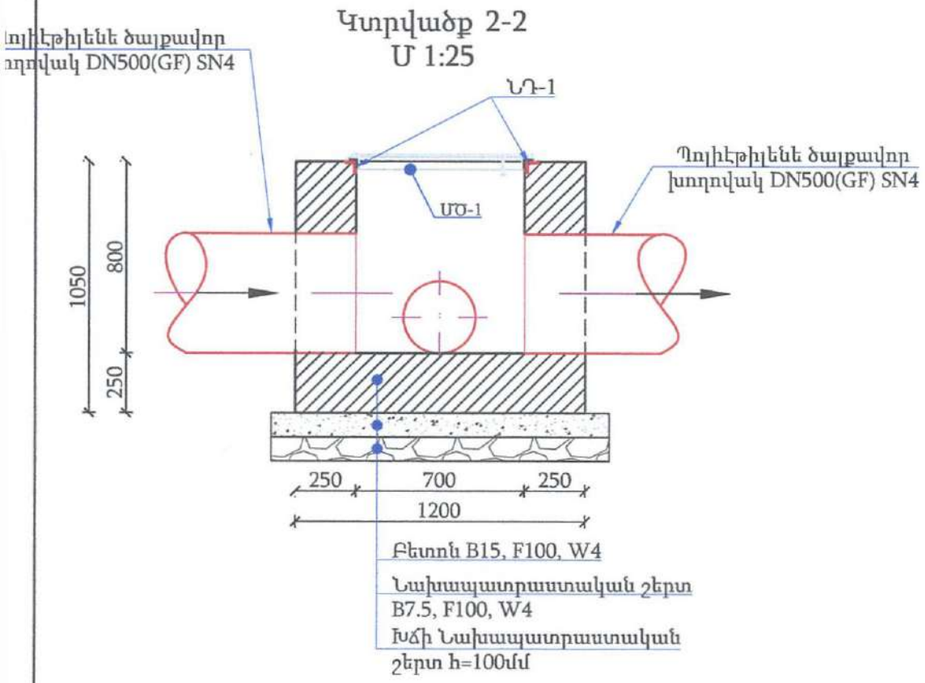

ՆԴ-1
Մ 1:10

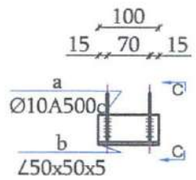

Կտրվածք C-C
Մ 1:10

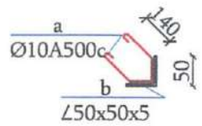

ԿԱՌՈՒՑՔՆԵՐԻ ՏԵՂԱԿԱՊՄԱՆ ԱՂՅՈՒՍԱԿ

1	W-1	ՆԿ 2+18

«ԶՐԱՐԲԻ» ՍՊԸ
ՀՎՀՀ 00837681
Փորձաքննություն

				ՊԱՅՄԱՆԱԳԻՐ՝N «ՎԶՄ-ԵՀ-ԳՀԾԶԲ-24/Ն10»		
				ԵՂԵԳՆԱԶՈՐ ՀԱՄԱՅՆՔԻ ԿԱՐԻՔՆԵՐԻ ՀԱՄԱՐ ԳԼԱՎՈՐ ԲՆԱԿԱՎԱՅՐԻ ՈՌՈԳՄԱՆ ՅԱՆՑԻ ՎԵՐԱԿԱՌՈՒՑՈՒՄ		
Փոփ. Քան.	ԹերթՓաստN	Ստորագր.	Ամսաթ			
Ն.Գ.Ճ.	Ա.Հովհաննիսյան			ԿԱՌՈՒՑՎԱԾՔՆԵՐ	Փուլ	Թերթ	Թերթեր
Նախագծող	Ա.Օհանյան				ԱՆ	5	9
Ստուգող	Դ.Հովհաննիսյան						
Ինժ.երկրաբան	Ռ.Մելիքյան			ԱՆՑՈՒՄԱՅԻՆ ՀԱՆԳՈՒՅՑ-2 ԱՀ-2, ՆԴ-1, ԿՏՐՎԱԾՔՆԵՐ, ԱՀ-2 ԱՇԽԱՏԱՆՔԱՅԻՆ ԾԱՎԱԼՆԵՐԻ ԱՄՓՈՓԱԳԻՐ	«ԱԼ-ՍՈ» ՍՊԸ		

Անցումային հանգույց ԱՀ-3
Մ 1:25

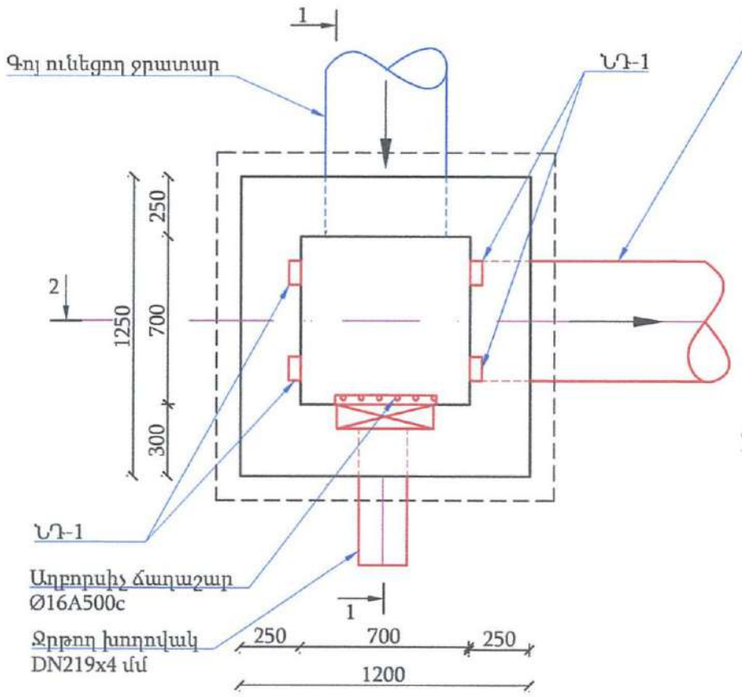

Կտրվածք 1-1
Մ 1:25

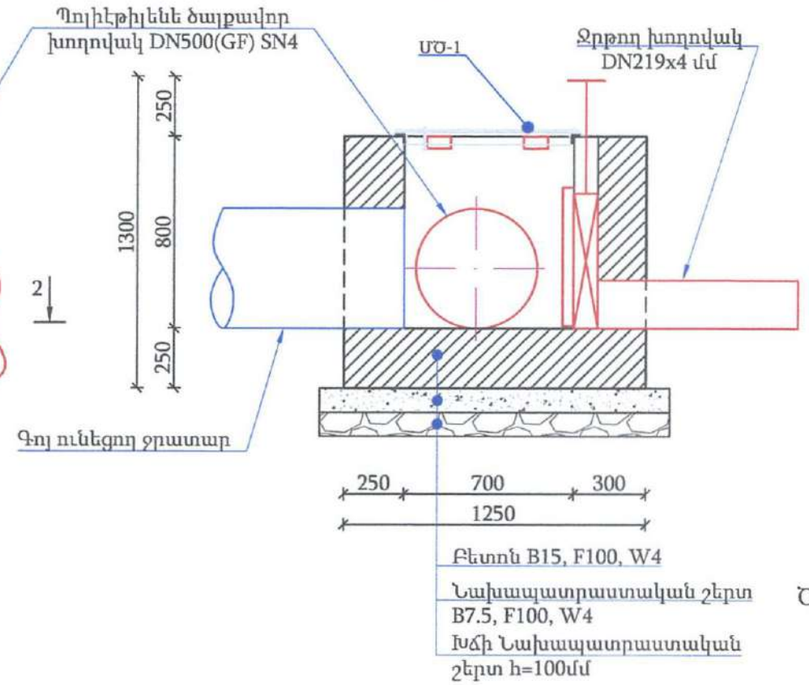

Անցումային հանգույց ԱՀ-3(1 հատի համար)
Աշխատանքային ծավալների ամփոփագիր

	Ե/Բ ԱՇԽԱՏԱՆՔՆԵՐ		
1	Խճե նախապատրաստական շերտի իրականացում h-100մմ	մ³	0.2
2	Նախապատրաստական շերտի իրականացում B7.5, F150,W4 դասի բետոնից	մ³	0.2
3	Հատակի իրականացում B15, F150,W4 դասի բետոնից	մ³	0.4
4	Պատերի իրականացում B15, F150, W4 դասի բետոնից	մ³	0.7
5	Ներդիր դետաներ	կգ	8.0
6	Ջրթող խողովակների իրականացում DN219x4(St)	մ	1
7	Մետաղական ծածկոց ՍԾ-1 իրականացում	կգ	25.5
8	Մետաղական էլեմենտների հոկում եվ յուղաներկում 2 անգամ:	մ²	2.0
9	Բիտումով երկշերտ ջրամեկուսացման իրականացում	մ²	4.5
10	Մետաղական աղբորսիչ ճաղաշարի իրականացում Ø16A500c ամրանից	կգ	9.5
11	ՊՀ 40-40 փական տեղադրումով, 44.5 կգ/հատ	հատ	1.0

Ծավալները հաշված են մեկ կառույցի համար մեր մոտ ունենք 2 հատ

Կտրվածք 2-2
Մ 1:25

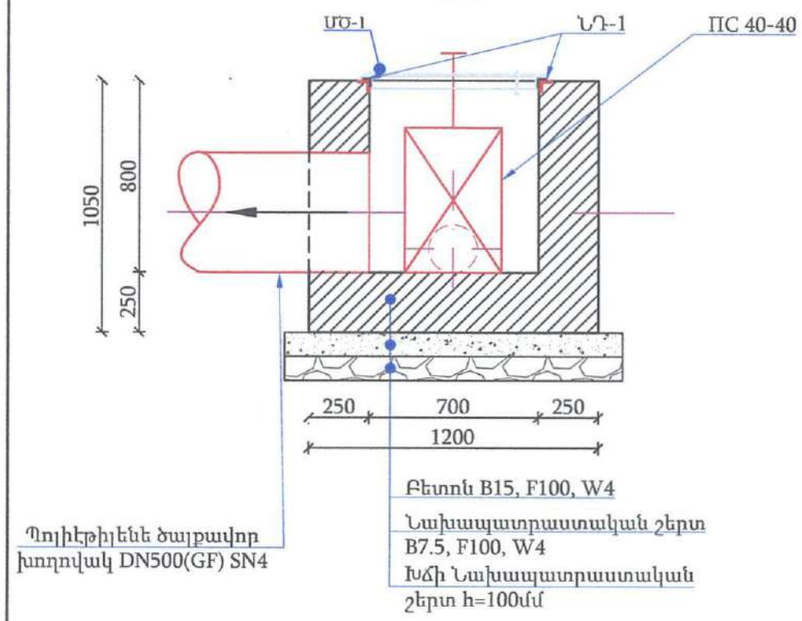

ՆԴ-1
Մ 1:10

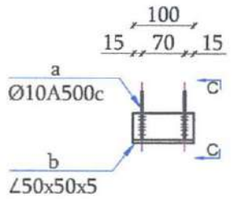

Կտրվածք C-C
Մ 1:10

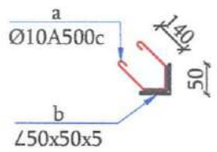

ԿԱՌՈՒՑՔՆԵՐԻ ՏԵՂԱԿԱՊՄԱՆ
ԱՂՅՈՒՍԱԿ

1	W-1	ՆԿ 4+23
2		ՆԿ 4+31

«ՀԱՅԿԱՆԵՐԻ ՀԱՆՐԱՊԵՏՈՒԹՅՈՒՆ ՊԵՏԱԿԱՆ ԳՐԱՆՑԱՅԻՆ ԿԱԴԱՍՏՐ» ՊՈԱԿ
00917624

«AL-SO»
«АЛ-СО»
«AL-SO»
01330611
ОБЩЕСТВО С ОГРАНИЧЕННОЙ ОТВЕТСТВЕННОСТЬЮ «АЛ-СО» ՀԱՍՏԱՆԱԿԱՆ ԱՆՍԱՀՄԱՆԱՓԱԿՎԱԾ ԸՆԿԵՐՈՒԹՅՈՒՆ ԱԼ-ՍՈ ՍՊԸ
AL-SO LIMITED LIABILITY COMPANY

«ԶՐԱՐԲԻ» ՍՊԸ
ՀՎՀՀ 00837681
Փորձաքննություն

				ՊԱՅՄԱՆԱԳԻՐ՝N «ՎԶՄ-ԵՀ-ԳՀԾԶԲ-24/Ն10»		
				ԵՂԵԳՆԱԶՈՐ ՀԱՄԱՅՆՔԻ ԿԱՐԻՔՆԵՐԻ ՀԱՄԱՐ ԳԼԱՁՈՐ ԲՆԱԿԱՎԱՅՐԻ ՈՌՈԳՄԱՆ ՑԱՆՑԻ ՎԵՐԱԿԱՌՈՒՑՈՒՄ		
Փոփ. Քան.	Թերթ	Փաստաթղթի N	Ստորագր.	Ամսաթ			
Ն.Գ.Ճ.	Ա.Հովհաննիսյան			ԿԱՌՈՒՑՎԱԾՔՆԵՐ	Փուլ	Թերթ	Թերթեր
Նախագծեց	Ա.Օհանյան				ԱՆ	6	9
Ստուգեց	Դ.Հովհաննիսյան						
Ինժ.երկրաբան	Ռ.Մելիքյան			ԱՆՑՈՒՄԱՅԻՆ ՀԱՆԳՈՒՅՑ-3 ԱՀ-3, ՆԴ-1, ԿՏՐՎԱԾՔՆԵՐ, ԱՀ-3 ԱՇԽԱՏԱՆՔԱՅԻՆ ԾԱՎԱԼՆԵՐԻ ԱՄՓՈՓԱԳԻՐ	AL-SO	«ԱԼ-ՍՈ» ՍՊԸ	

Վերջնային հանգույց ՎՀ-1
Մ 1:25

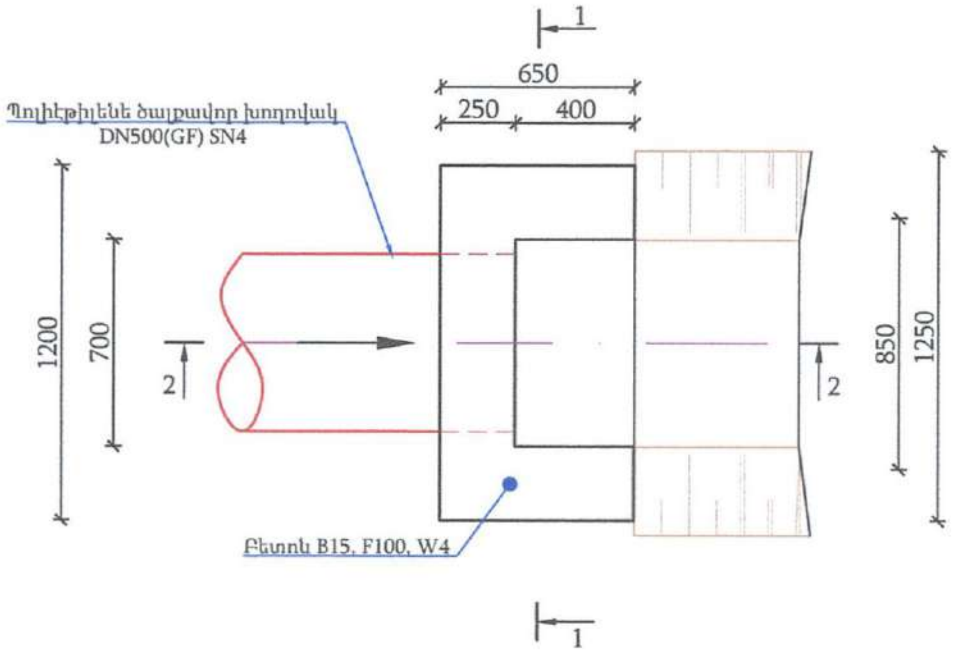

Կտրվածք 1-1
Մ 1:10

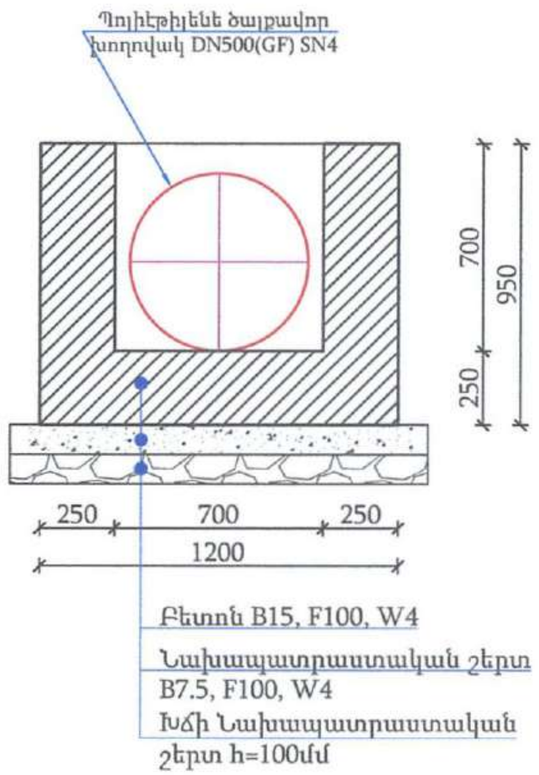

Վերջնային հանգույց ՎՀ-1(1 հատի համար)
Աշխատանքային ծավալների ամփոփագիր

	Ե/Բ ԱՇԽԱՏԱՆՔՆԵՐ		
1	Խճե նախապատրաստական շերտի իրականացում h-100մմ	$մ^3$	0.1
2	Հատակի իրականացում B15, F150,W4 դասի բետոնից	$մ^3$	0.2
3	Պատերի իրականացում B15, F150, W4 դասի բետոնից	$մ^3$	0.2
4	Բիտումով երկշերտ ջրամեկուսացման իրականացում	$մ^2$	2.0

Ծավալները հաշված են մեկ կառույցի համար մեր մոտ ունենք 6 հատ

ԿԱՌՈՒՅՑՆԵՐԻ ՏԵՂԱԿԱՅՄԱՆ ԱՂՅՈՒՍԱԿ

1	W-1	ՆԿ 5+08

Կտրվածք 2-2
Մ 1:25

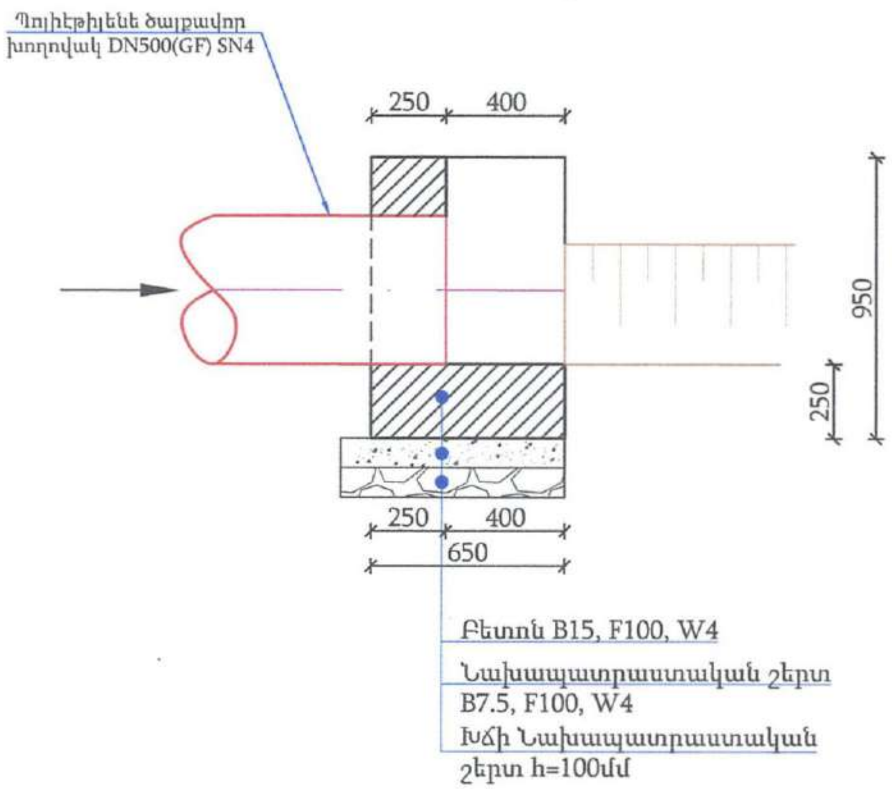

«ԱԼ-ՍՈ» «АЛ-СО» «AL-SO» 01330611

«ՋՐԱՐԲԻ» ՍՊԸ
ՀՎՀՀ 00837681
Փորձաքննություն

				ՊԱՅՄԱՆԱԳԻՐ N «ՎՋՄ-ԵՀ-ԳՀԾՁԲ-24/Լ10»
Փոփ.	Քան.	ԹերթՓաստN	Ստորագր.	Ամսաթ.
Ն.Գ.Ճ.	Ա.Հովհաննիսյան			ԵՂԵԳՆԱՁՈՐ ՀԱՄԱՅՆՔԻ ԿԱՐԻՔՆԵՐԻ ՀԱՄԱՐ ԳԼԱՁՈՐ ԲՆԱԿԱՎԱՅՐԻ ՈՌՈԳՄԱՆ ՑԱՆՑԻ ՎԵՐԱԿԱՌՈՒՑՈՒՄ
Նախագծեց	Ա. Օհանյան			ԿԱՌՈՒՅՑՎԱԾՔՆԵՐ — Փուլ: ԱՆ; Թերթ: 7; Թերթեր: 9
Ստուգեց	Դ.Հովհաննիսյան			
Ինժ.երկրաբան	Ռ.Մելիքյան			ՎԵՐՋՆԱՅԻՆ ՀԱՆԳՈՒՅՑ ՎՀ-1: ԿՏՐՎԱԾՔՆԵՐ ԱՇԽԱՏԱՆՔԱՅԻՆ ԾԱՎԱԼՆԵՐԻ ԱՄՓՈՓԱԳԻՐ — AL-SO «ԱԼ-ՍՈ» ՍՊԸ

Մետաղական ծածկոց
ՄԾ-1
Մ 1:10

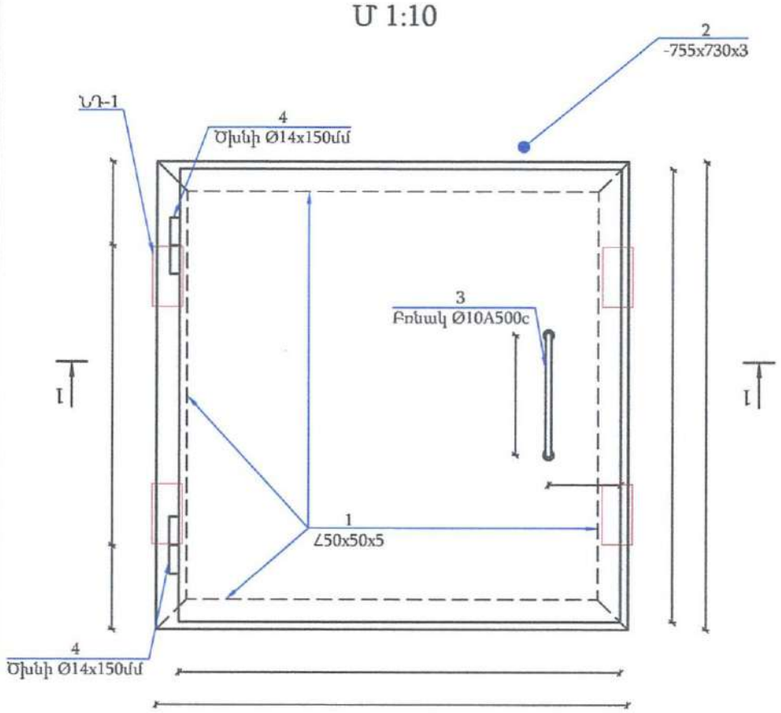

Մետաղական տարրերի մասնագիր

Դիրք №	Անվանումը	քա-նակ	Քաշը 1հատ ԿԳ.	Ամբողջը ԿԳ.
	Մետաղական ծածկոց ՄԾ-1	1	25.5	25.5
1	∠ 50 X 50 X5.0 ГОСТ 8509-93, L= 780	4	2.94	11.8
2	- 755 X 730 X 3.0 ГОСТ 19903-74*	1	12.98	13.0
3	ø 10 A-III ГОСТ 5781-82, L= 500	1	0.31	0.3
4	ø 16 Ծխնի L= 150	2	0.24	0.5

Կտրվածք 1-1
Մ 1:10

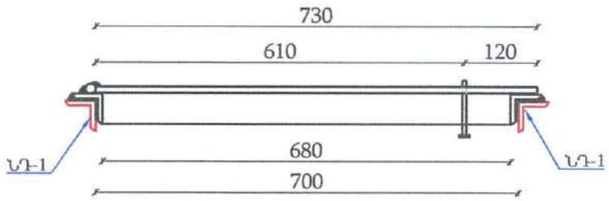

Կտրվածք 2-2
Մ 1:10

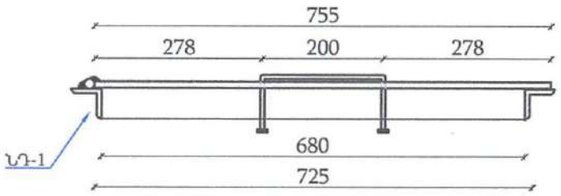

«ԱԼ-ՍՈ»
«АЛ-СО»
«AL-SO»
01330611

«ԶՐԱՐԲԻ» ՍՊԸ
ՀՎՀՀ 00837681
Փոխաքննություն

Փոփ. Քան.	Թերթ	Փաստաթղթի N	Ստորագր.	Ամսաթ.
Ն.Գ.Ճ.	Ա.Հովհաննիսյան			
Նախագծեց	Ա.Օհանյան			
Ստուգեց	Դ.Հովհաննիսյան			
Ինժ.երկրաբան	Ռ.Մելիքյան			

ՊԱՅՄԱՆԱԳԻՐ՝N «ՎԶՄ-ԵՀ-ԳՀԾԶԲ-24/Ն10»

ԵՂԵԳՆԱԶՈՐ ՀԱՄԱՅՆՔԻ ԿԱՐԻՔՆԵՐԻ ՀԱՄԱՐ ԳԼԱԶՈՐ ԲՆԱԿԱՎԱՅՐԻ ՈՌՈԳՄԱՆ ՑԱՆՑԻ ՎԵՐԱԿԱՌՈՒՑՈՒՄ

ԿԱՌՈՒՑՎԱԾՔՆԵՐ

Փուլ	Թերթ	Թերթեր
ԱՆ	8	9

ՄԵՏԱՂԱԿԱՆ ԾԱԾԿՈՑ ՄԾ-1, ԿՏՐՎԱԾՔՆԵՐ, ՄԵՏԱՂԱԿԱՆ ՏԱՐՐԵՐԻ ՄԱՍՆԱԳԻՐ

AL-SO «ԱԼ-ՍՈ» ՍՊԸ

Անկյունային հոր 10°<a<20° տիպ-1
Մ 1:50

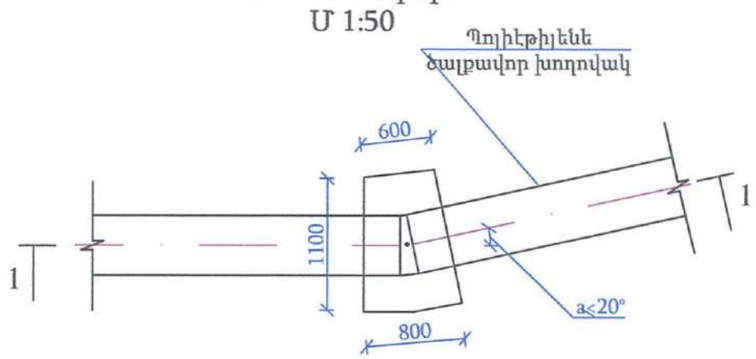

Անկյունային հոր 20°<a<45° տիպ-2
Մ 1:50

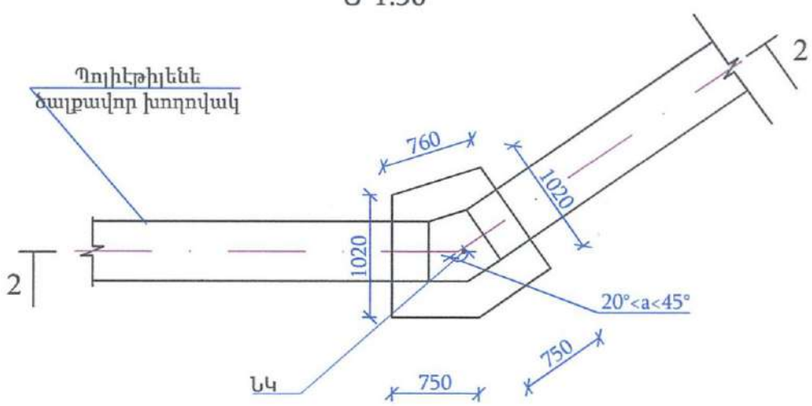

Անկյունային հոր 45°<a տիպ-3
Մ 1:50

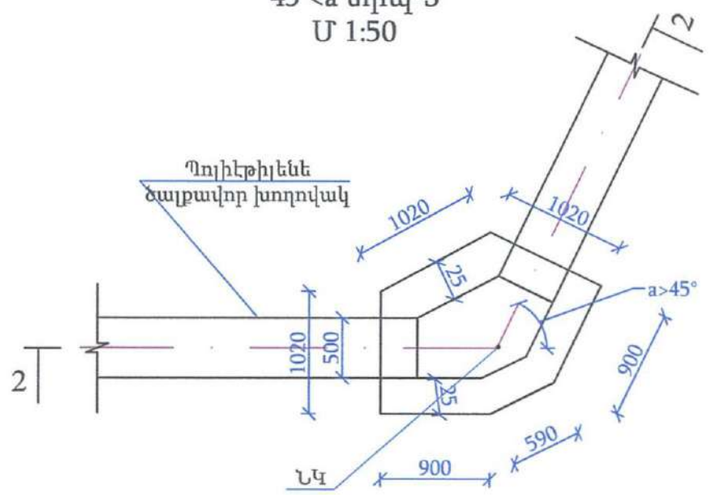

Աշխատանքային ծավալների ամփոփագիր (1 հատի համար)

N	Աշխատանքների անվանում	Չ/Մ	Քանակ		
			Տիպ-1	Տիպ-2	Տիպ-3
1	III կարգի բնահողի մշակում	մ³	1	1.3	1.51
2	Ավելացած գրունտի հարթեցում	մ³	1.0	1.3	0.5
3	Կոպճա-ավազային նախապատրաստական շերտ d=10սմ	մ³	0.1	0.2	0.3
4	Բետոն պատեր/հատակ B15, F150, W4	մ³	0.4/0.7	0.8/0.7	0.9/0.9

Կտրվածք 1-1
Մ 1:50

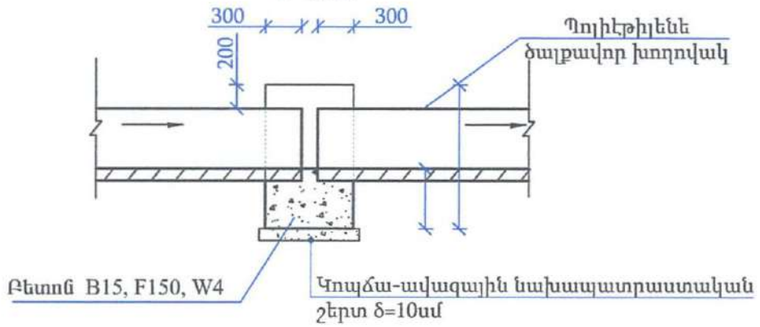

ԿԱՌՈՒՑՑՆԵՐԻ ՏԵՂԱԿԱՊՄԱՆ ԱՂՅՈՒՍԱԿ			
1	W-1	Տիպ-1	ՆԿ 3+40
2			ՆԿ 4+10
3			ՆԿ 4+75

Կտրվածք 2-2
Մ 1:50

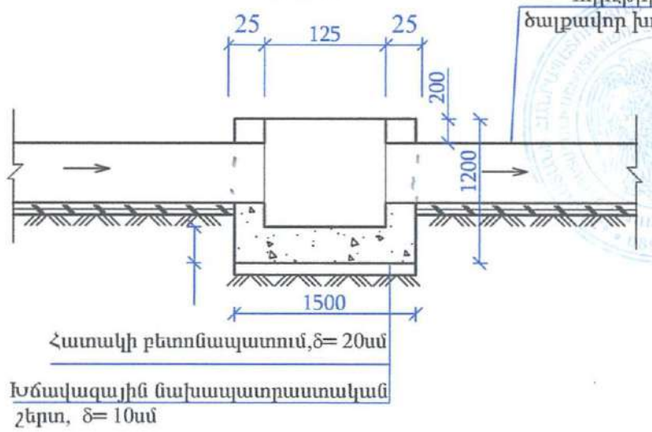

«ԱL-ՍՈ» «АЛ-СО» «AL-SO» 01330611

«ՁՐԱՐԲԻ» ՍՊԸ
ՀՎՀՀ 00837681
Փորձաքննություն

Փոփ.	Քան.	Թերթ	Փաստ.	N	Ստորագր.	Ամսաթ
Ն.Գ.Ճ.		Աշոտիանիսյան				
Նախագծեց		Ա.Օհանյան				
Ստուգեց		Դ.Շոտիանիսյան				
Ինժ.երկրաբան		Ռ.Մելիքյան				

ՊԱՅՄԱՆԱԳԻՐ՝ N «ՎՁՄ-ԵՀ-ԳՀՇՁԲ-24/Ն10»

ԵՂԵԳՆԱՁՈՐ ՀԱՄԱՅՆՔԻ ԿԱՐԻՔՆԵՐԻ ՀԱՄԱՐ ԳԼԱՁՈՐ ԲՆԱԿԱՎԱՅՐԻ ՈՌՈԳՄԱՆ ՑԱՆՑԻ ՎԵՐԱԿԱՌՈՒՑՈՒՄ

ԿԱՌՈՒՑՎԱԾՔՆԵՐ

Փուլ	Թերթ	Թերթեր
ԱՆ	9	9

ԱՆԿՅՈՒՆԱՅԻՆ ՀՈՐԵՐ: ՀԱՏԱԿԱԳԻԾ, ԿՏՐՎԱԾՔՆԵՐ, ԱՇԽԱՏԱՆՔԱՅԻՆ ԾԱՎԱՆԵՐԻ ԱՍՓՈՓԱԳԻՐ 1 ՀԱՏԻ ՀԱՄԱՐ

AL-SO «ԱL-ՍՈ» ՍՊԸ